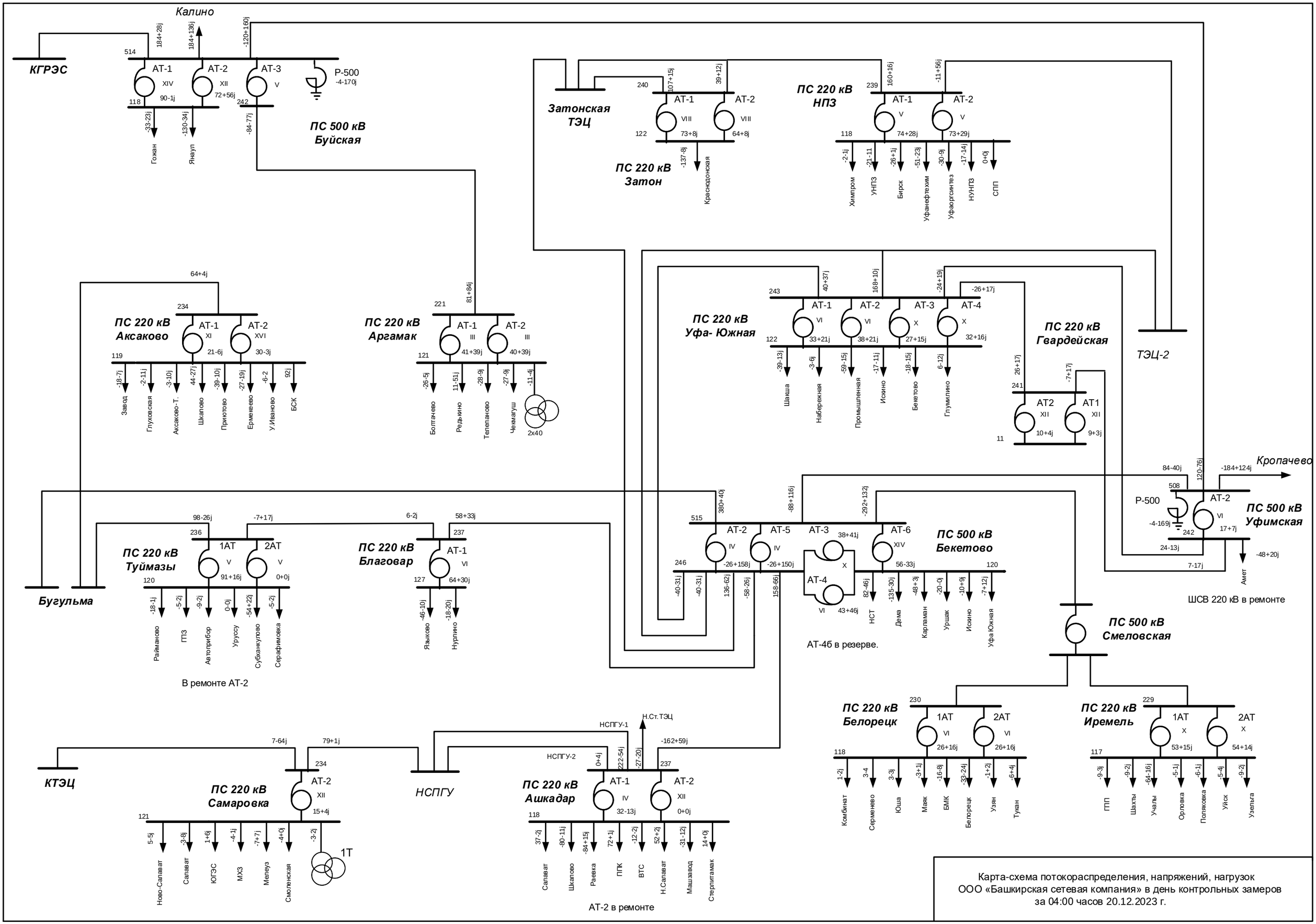

Карта-схема потокораспределения, напряжений, нагрузок
ООО «Башкирская сетевая компания» в день контрольных замеров
за 04:00 часов 20.12.2023 г.

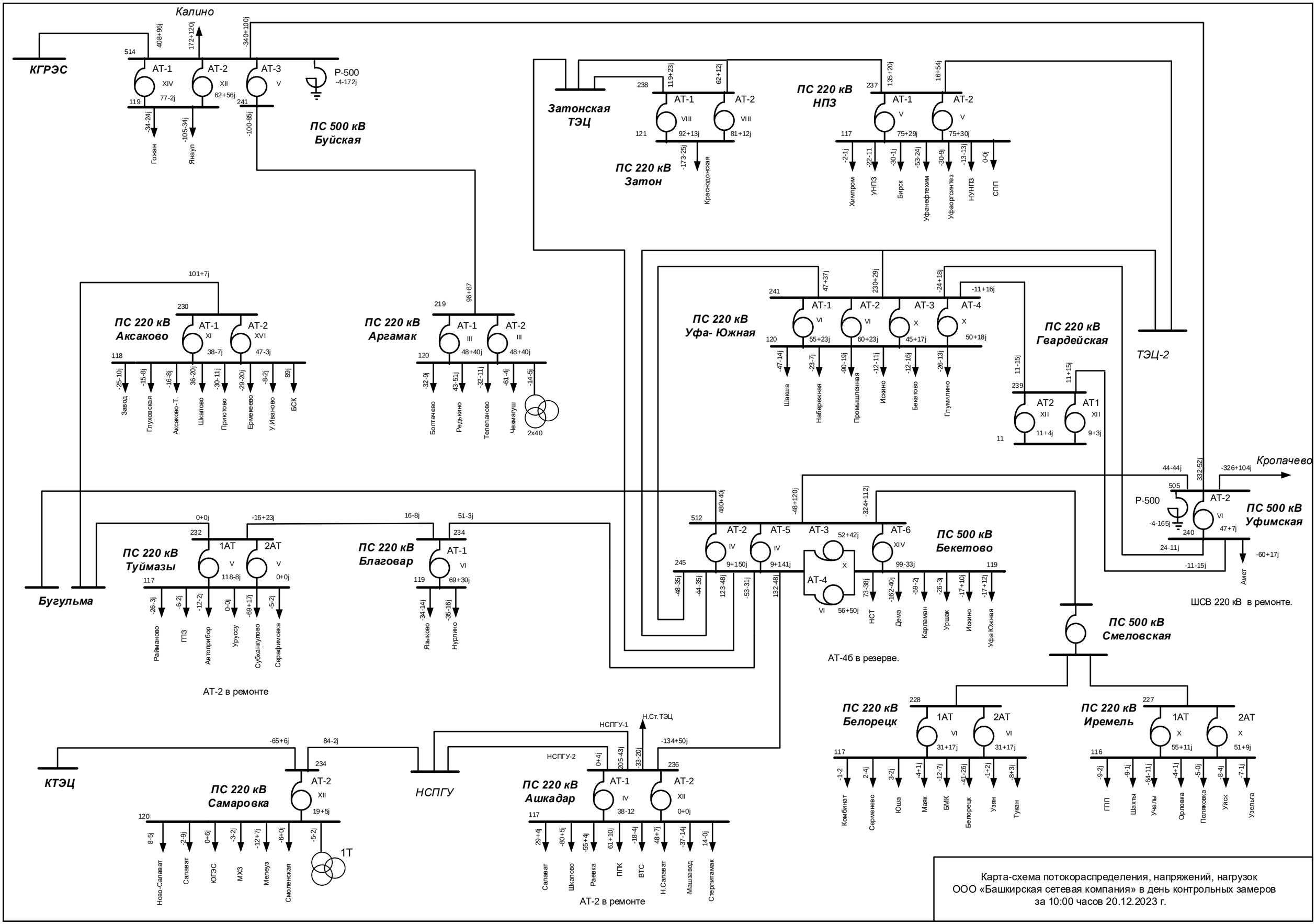

Карта-схема потокораспределения, напряжений, нагрузок
ООО «Башкирская сетевая компания» в день контрольных замеров
за 10:00 часов 20.12.2023 г.

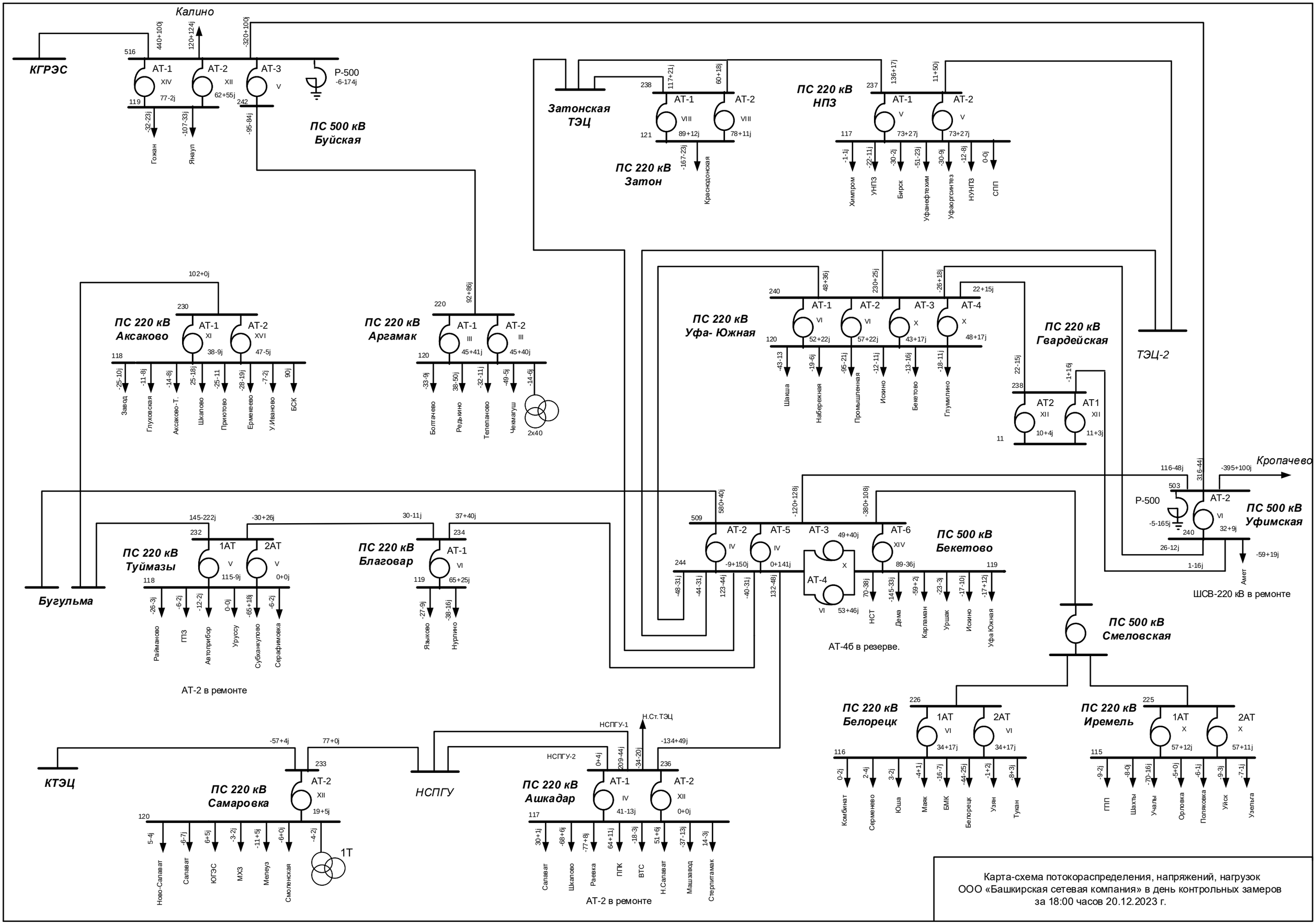

Карта-схема потокораспределения, напряжений, нагрузок
ООО «Башкирская сетевая компания» в день контрольных замеров
за 18:00 часов 20.12.2023 г.

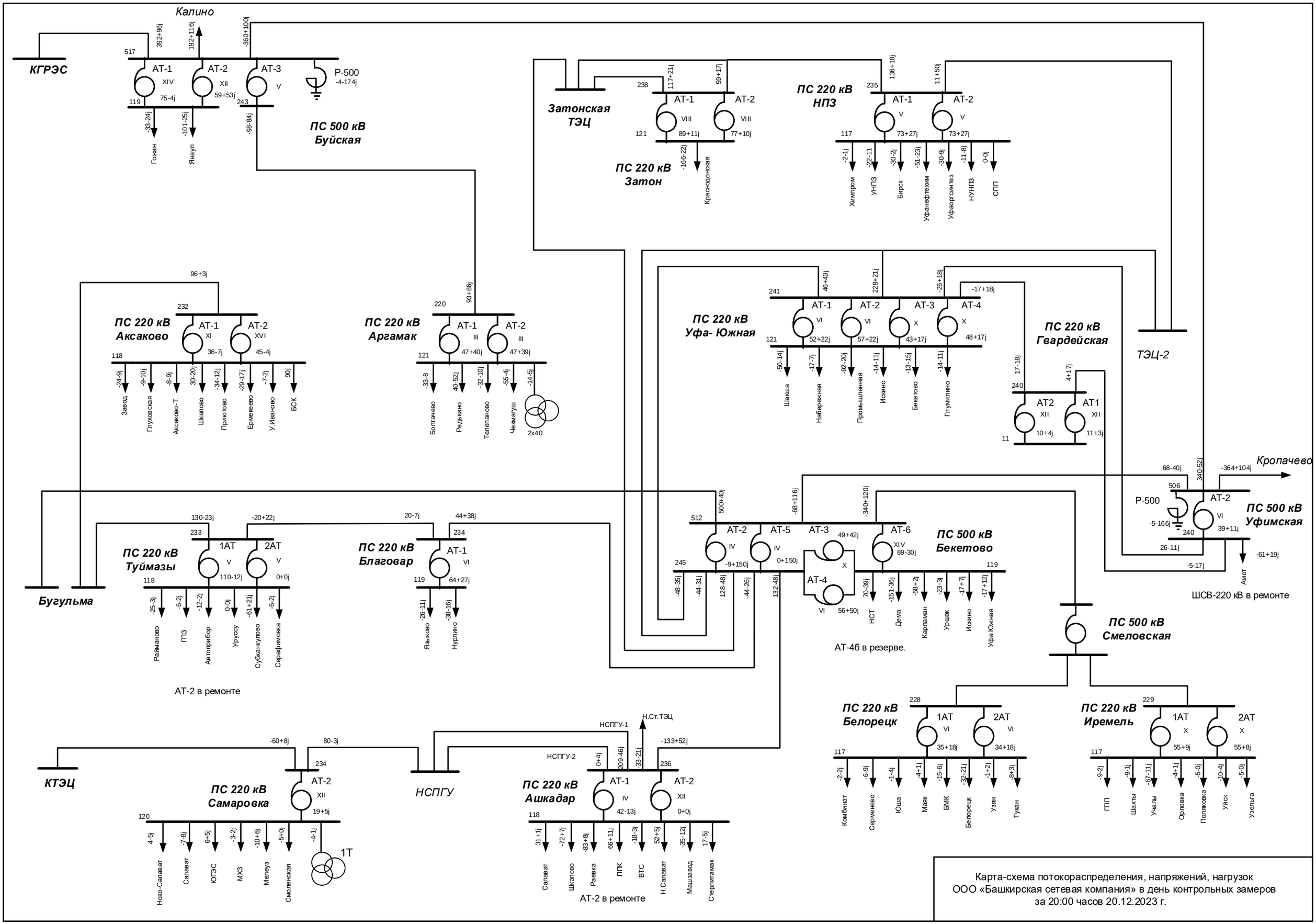

Карта-схема потокораспределения, напряжений, нагрузок
ООО «Башкирская сетевая компания» в день контрольных замеров
за 20:00 часов 20.12.2023 г.

Приложение

ООО "БСК"

День	Месяц	Год
20	12	2023

Почасовые контрольные замеры нагрузок и напряжений

ПС 220 кВ Аксаково

Присоединение	Ед. изм.	00:00	01:00	02:00	03:00	04:00	05:00	06:00	07:00	08:00	09:00	10:00	11:00	12:00	13:00	14:00	15:00	16:00	17:00	18:00	19:00	20:00	21:00	22:00	23:00	24:00
1	2	3	4	5	6	7	8	9	10	11	12	13	14	15	16	17	18	19	20	21	22	23	24	25	26	27
ВЛ 220 Бугульма	МВт	44,9	66,9	63,8	58,1	63,8	76,1	96,8	102,1	96,8	109,1	101,2	105,6	92,4	98,6	92,4	86,7	70,8	92,0	101,6	103,4	96,4	81,8	61,2	56,3	49,3
СШ	МВар	15,0	10,6	7,0	7,0	4,4	0,0	0,0	0,0	2,6	4,4	6,6	7,0	6,6	1,3	6,2	7,5	7,5	6,6	0,0	0,0	3,1	6,6	15,4	15,8	12,3
АТ1-110 125 МВА	МВт	11,4	22,4	21,1	18,5	21,4	27,5	37,8	39,9	36,4	42,5	38,3	39,6	33,3	36,7	33,8	30,4	22,4	33,3	37,8	38,5	35,9	28,5	18,5	16,6	12,9
1 СШ	МВар	0,0	-2,9	-4,2	-4,0	-5,8	-8,2	-11,9	-10,0	-7,1	-7,1	-7,1	-6,6	-6,3	-7,9	-6,3	-5,8	-4,8	-6,9	-9,0	-9,5	-7,7	-6,1	-1,8	0,0	-2,4
АТ2-110 120 МВА	МВт	20,3	31,4	29,8	27,2	30,1	36,2	46,5	48,8	45,7	51,5	47,5	49,9	43,0	46,2	43,3	40,7	32,5	43,3	47,8	48,8	45,1	38,3	28,0	25,9	22,7
2 СШ	МВар	5,3	3,2	-2,1	-1,6	-2,6	-4,8	-8,4	-6,9	-4,0	-4,2	-3,4	-3,2	-2,9	-4,5	-2,9	-2,9	-2,1	-3,2	-5,3	-5,5	-4,2	-2,9	5,0	5,5	4,2
ВЛ 110 Шкапово-1	МВт	33,0	28,2	25,9	26,7	23,2	18,5	14,8	17,2	21,1	19,5	20,1	22,2	18,7	16,6	19,8	20,1	20,3	18,2	14,0	13,2	16,4	19,8	28,5	29,8	29,3
1 СШ	МВар	-16,6	-14,5	-14,3	-15,0	-13,7	-11,4	-8,2	-10,3	-11,4	-9,2	-10,3	-9,5	-10,6	-9,2	-10,0	-10,8	-12,9	-10,0	-9,0	-8,7	-10,0	-12,4	-15,0	-15,8	-15,8
ВЛ 110 Шкапово-2	МВт	29,3	25,1	23,0	23,5	20,3	16,1	12,4	14,5	18,2	16,6	17,2	19,0	16,1	14,0	17,2	17,2	17,7	15,6	11,4	10,8	13,7	16,9	25,3	26,7	25,9
2 СШ	МВар	-15,6	-13,5	-13,5	-14,3	-13,2	-11,1	-8,2	-10,0	-11,1	-9,0	-10,0	-9,2	-10,3	-9,0	-9,8	-10,6	-12,4	-10,0	-9,0	-8,7	-9,8	-11,9	-14,5	-14,8	-15,0
ВЛ 110 Приютово-1	МВт	-20,1	-23,8	-18,5	-20,1	-18,2	-14,5	-15,8	-10,3	-10,3	-10,3	-13,2	-18,5	-14,0	-9,2	-14,3	-9,8	-14,8	-10,6	-10,8	-10,6	-15,6	-12,4	-20,1	-17,4	-20,6
1 СШ	МВар	-0,5	-4,2	-3,4	-3,4	-4,0	-4,8	-7,4	-5,5	-4,2	-4,8	-5,0	-6,1	-4,8	-4,5	-4,5	-3,2	-3,4	-4,0	-5,0	-5,5	-5,5	-3,2	-1,8	-0,8	-2,6
ВЛ 110 Приютово-2	МВт	-22,4	-25,6	-21,1	-22,7	-21,1	-17,2	-18,0	-12,7	-13,5	-13,5	-16,4	-21,9	-17,2	-12,4	-17,4	-12,7	-17,4	-13,7	-14,3	-13,7	-18,7	-15,8	-22,4	-20,3	-23,8
2 СШ	МВар	-2,6	-5,3	-4,8	-4,5	-5,5	-6,1	-8,7	-6,9	-5,5	-6,1	-6,1	-7,4	-5,8	-5,8	-5,5	-4,5	-4,2	-5,3	-6,3	-6,9	-6,9	-4,5	-3,4	-2,9	-3,7
ВЛ 110 Аксаково Т	МВт	-2,9	-3,4	-5,0	-1,8	-3,2	-9,8	-12,9	-21,1	-19,8	-20,9	-16,4	-16,1	-11,1	-17,7	-12,4	-13,7	-1,8	-13,2	-13,7	-14,3	-8,2	-7,7	-1,1	-1,3	-2,4
1 СШ	МВар	-16,4	-12,9	-11,9	-11,9	-10,3	-8,7	-5,8	-6,9	-9,0	-8,2	-8,4	-7,9	-10,6	-9,8	-10,0	-11,6	-11,4	-11,1	-8,4	-8,2	-9,0	-11,4	-15,6	-16,4	-14,8
ВЛ 110 Глуховская Т	МВт	-0,8	-2,9	-4,0	-0,8	-1,8	-6,9	-13,7	-22,2	-19,5	-24,3	-15,0	-12,7	-9,5	-14,3	-9,8	-12,1	-1,1	-13,7	-11,1	-12,7	-9,2	-8,4	-1,8	-2,4	-6,3
2 СШ	МВар	-18,0	-13,7	-12,1	-12,7	-10,6	-9,0	-6,3	-7,4	-9,2	-9,5	-8,4	-7,7	-10,8	-9,5	-10,0	-11,9	-11,9	-11,9	-8,4	-8,4	-9,8	-12,4	-16,4	-18,0	-15,0
ВЛ 110 Ермекеево-1	МВт	-11,2	-11,1	-10,7	-10,8	-11,0	-10,8	-11,0	-11,2	-11,5	-11,6	-11,6	-11,7	-11,7	-11,5	-11,5	-11,4	-11,6	-11,2	-11,4	-11,5	-11,2	-11,4	-11,5	-11,5	-11,1
1 СШ	МВар	-6,6	-6,5	-6,5	-6,6	-6,7	-6,7	-6,6	-6,9	-6,9	-7,0	-7,0	-7,0	-7,1	-7,0	-6,9	-6,9	-6,9	-6,6	-6,5	-6,5	-6,3	-6,6	-6,6	-6,5	-6,6
ВЛ 110 Ермекеево-2	МВт	-16,2	-15,7	-15,8	-15,4	-15,8	-15,7	-15,7	-16,2	-18,0	-17,4	-17,6	-17,3	-17,0	-16,8	-16,8	-16,4	-15,3	-15,3	-17,2	-17,0	-17,3	-16,8	-16,8	-16,1	-16,4
2 СШ	МВар	-11,6	-11,7	-12,0	-11,7	-12,4	-12,0	-11,7	-12,1	-12,8	-12,1	-12,7	-12,3	-12,7	-12,5	-12,5	-12,3	-11,9	-11,1	-11,9	-11,9	-11,9	-11,6	-11,7	-11,4	-11,9
ВЛ 110 Завод-1	МВт	-9,2	-8,4	-8,2	-7,9	-7,9	-7,9	-7,9	-9,4	-11,2	-12,0	-12,3	-12,3	-11,4	-11,6	-11,6	-11,4	-11,5	-11,7	-11,9	-11,4	-11,5	-10,8	-10,8	-10,8	-10,4
1 СШ	МВар	-3,8	-3,4	-3,7	-3,6	-3,6	-3,6	-3,3	-3,4	-4,6	-5,0	-4,9	-4,9	-4,4	-4,6	-4,9	-4,9	-4,6	-4,9	-4,9	-4,5	-4,4	-4,5	-4,5	-4,8	-4,4
ВЛ 110 Завод-2	МВт	-10,8	-9,8	-10,2	-9,6	-9,6	-9,5	-9,8	-10,4	-11,2	-12,3	-12,3	-12,7	-12,0	-12,3	-12,8	-12,7	-12,3	-12,8	-12,9	-13,3	-12,4	-12,7	-12,7	-12,1	-10,6
2 СШ	МВар	-4,2	-3,8	-4,2	-4,0	-3,8	-3,8	-3,7	-3,7	-4,6	-5,1	-5,0	-5,0	-4,4	-5,1	-5,3	-5,3	-4,8	-4,9	-4,9	-4,9	-4,6	-4,9	-4,6	-4,6	-4,1
ВЛ 110 Усень-Иваново-1	МВт	-3,2	-3,2	-3,0	-3,3	-3,4	-3,3	-3,3	-3,3	-3,2	-3,6	-3,6	-3,6	-3,6	-3,4	-3,4	-3,4	-3,4	-3,3	-3,3	-3,3	-3,3	-3,3	-3,0	-3,2	-3,2
1 СШ	МВар	-1,1	-1,1	-1,1	-1,3	-1,2	-1,3	-1,1	-1,1	-1,1	-1,5	-1,1	-1,5	-1,3	-1,2	-1,5	-1,3	-1,5	-1,2	-1,2	-1,2	-1,1	-1,1	-1,1	-1,1	-1,2
ВЛ 110 Усень-Иваново-2	МВт	-2,8	-2,8	-2,6	-2,6	-2,8	-2,6	-2,8	-2,8	-3,2	-4,0	-3,7	-4,0	-2,8	-3,7	-4,0	-4,0	-3,4	-3,6	-3,8	-3,4	-3,4	-3,4	-3,3	-3,3	-2,8
2 СШ	МВар	-0,7	-0,7	-0,7	-0,7	-0,8	-0,8	-0,7	-0,7	-0,8	-1,2	-1,1	-1,3	-0,5	-1,1	-1,3	-1,2	-1,1	-0,9	-1,1	-0,8	-0,9	-1,1	-0,9	-0,9	-0,7
ОМВ-110	МВт	0,0	0,0	0,0	0,0	0,0	0,0	0,0	0,0	0,0	0,0	0,0	0,0	0,0	0,0	0,0	0,0	0,0	0,0	0,0	0,0	0,0	0,0	0,0	0,0	0,0
	МВар	0,0	0,0	0,0	0,0	0,0	0,0	0,0	0,0	0,0	0,0	0,0	0,0	0,0	0,0	0,0	0,0	0,0	0,0	0,0	0,0	0,0	0,0	0,0	0,0	0,0
БСК-1	МВар	44,9	44,9	45,4	45,7	45,7	45,4	44,9	45,1	44,9	44,1	44,4	43,8	44,9	44,6	44,6	44,9	45,1	44,6	44,9	44,9	44,9	45,1	44,9	44,9	45,1
БСК-2	МВар	45,1	45,1	45,7	45,9	45,9	45,7	45,4	45,4	45,1	44,4	44,6	44,1	45,1	44,9	44,9	45,1	45,7	44,9	45,1	45,1	45,1	45,4	44,9	45,1	45,7
Т4-110	МВт	0,0	0,0	0,0	0,0	0,0	0,0	0,0	0,0	0,0	0,0	0,0	0,0	0,0	0,0	0,0	0,0	0,0	0,0	0,0	0,0	0,0	0,0	0,0	0,0	0,0
2 СШ	МВар	0,0	0,0	0,0	0,0	0,0	0,0	0,0	0,0	0,0	0,0	0,0	0,0	0,0	0,0	0,0	0,0	0,0	0,0	0,0	0,0	0,0	0,0	0,0	0,0	0,0
АТ1-35	МВт	10,5	10,4	10,2	9,9	9,9	9,9	10,1	10,6	11,1	11,5	11,9	12,5	12,2	11,9	11,8	12,2	12,2	12,3	12,3	12,3	12,0	11,9	11,3	10,9	11,1
1 СШ	МВар	4,8	4,8	4,8	4,8	4,9	4,8	4,6	4,8	4,8	4,8	5,3	5,3	5,5	5,2	5,2	5,5	5,5	5,5	5,5	5,3	5,3	5,5	5,2	4,9	5,2
АТ2-35	МВт	2,4	2,2	2,2	2,2	2,1	2,0	2,0	2,5	2,8	3,2	3,2	3,2	3,2	3,2	3,2	2,9	3,2	3,1	3,4	3,4	3,2	2,9	2,7	2,5	2,2
2 СШ	МВар	1,0	1,0	1,0	0,8	0,8	0,8	0,8	0,8	0,8	1,3	1,1	1,1	1,1	1,3	1,3	1,3	1,3	1,1	1,3	1,1	1,1	1,1	1,0	1,0	0,8
Т3-35	МВт	0,0	0,0	0,0	0,0	0,0	0,0	0,0	0,0	0,0	0,0	0,0	0,0	0,0	0,0	0,0	0,0	0,0	0,0	0,0	0,0	0,0	0,0	0,0	0,0	0,0
2 СШ	МВар	0,0	0,0	0,0	0,0	0,0	0,0	0,0	0,0	0,0	0,0	0,0	0,0	0,0	0,0	0,0	0,0	0,0	0,0	0,0	0,0	0,0	0,0	0,0	0,0	0,0
ВЛ 35 Ермолкино	МВт	-6,2	-6,2	-6,2	-6,1	-6,2	-6,1	-6,1	-6,3	-6,3	-6,0	-6,0	-6,0	-5,8	-5,7	-5,8	-5,9	-6,0	-6,0	-6,0	-6,0	-6,0	-5,9	-5,9	-5,8	-6,2
1 СШ	МВар	-3,2	-3,2	-3,3	-3,3	-3,4	-3,3	-3,2	-3,4	-3,3	-3,1	-3,2	-3,2	-3,1	-3,0	-3,1	-3,2	-3,2	-3,3	-3,2	-3,2	-3,3	-3,3	-3,2	-3,2	-3,4
ВЛ 35 Белебей-1	МВт	-4,3	-4,1	-4,0	-3,9	-3,7	-3,8	-3,8	-4,2	-4,9	-5,3	-5,8	-6,4	-6,4	-6,2	-6,0	-6,2	-6,2	-6,3	-6,3	-6,3	-5,9	-5,9	-5,5	-5,1	-4,8
1 СШ	МВар	-1,5	-1,4	-1,6	-1,5	-1,4	-1,4	-1,3	-1,4	-1,5	-1,7	-2,1	-2,2	-2,4	-2,2	-2,1	-2,3	-2,3	-2,2	-2,1	-2,2	-2,0	-2,1	-2,0	-1,8	-1,8
ВЛ 35 Белебей-2	МВт	-2,2	-2,2	-2,1	-2,1	-2,0	-2,0	-2,0	-2,3	-2,7	-3,2	-3,2	-3,1	-3,1	-3,1	-3,1	-2,9	-3,1	-3,0	-3,3	-3,2	-3,2	-2,9	-2,6	-2,4	-2,1
2 СШ	МВар	-0,9	-0,9	-1,0	-0,9	-0,9	-0,9	-0,8	-0,8	-0,9	-1,2	-1,2	-1,2	-1,2	-1,2	-1,2	-1,2	-1,3	-1,1	-1,2	-1,2	-1,1	-1,0	-0,9	-0,9	-0,8
Яч.плавки гололеда 35 кВ	МВт	0,0	0,0	0,0	0,0	0,0	0,0	0,0	0,0	0,0	0,0	0,0	0,0	0,0	0,0	0,0	0,0	0,0	0,0	0,0	0,0	0,0	0,0	0,0	0,0	0,0
2 СШ	МВар	0,0	0,0	0,0	0,0	0,0	0,0	0,0	0,0	0,0	0,0	0,0	0,0	0,0	0,0	0,0	0,0	0,0	0,0	0,0	0,0	0,0	0,0	0,0	0,0	0,0
Т3-10	МВт	0,6	0,6	0,5	0,6	0,5	0,6	0,6	0,7	0,7	0,7	0,7	0,7	0,7	0,7	0,7	0,6	0,6	0,7	0,7	0,7	0,7	0,7	0,7	0,6	0,6
сек шин 10	МВар	0,2	0,2	0,2	0,2	0,2	0,2	0,2	0,2	0,2	0,2	0,2	0,2	0,2	0,2	0,2	0,2	0,2	0,2	0,2	0,2	0,2	0,2	0,2	0,2	0,2
ВЛ-10кВ ф.5	МВт	-0,2	-0,2	-0,2	-0,2	-0,2	-0,2	-0,3	-0,3	-0,3	-0,3	-0,3	-0,3	-0,3	-0,3	-0,3	-0,3	-0,3	-0,3	-0,3	-0,3	-0,3	-0,3	-0,3	-0,3	-0,2
сек шин 10	МВар	-0,1	-0,1	-0,1	-0,1	-0,1	-0,1	-0,1	-0,1	-0,1	-0,1	-0,1	-0,1	-0,1	-0,1	-0,1	-0,1	-0,1	-0,1	-0,1	-0,1	-0,1	-0,1	-0,1	-0,1	-0,1
ВЛ-10кВ ф.6	МВт	0,0	-0,02	-0,02	-0,02	-0,02	-0,02	-0,02	-0,02	-0,02	-0,02	-0,03	-0,02	-0,02	-0,02	-0,02	-0,02	-0,02	-0,02	-0,02	-0,02	-0,02	-0,02	-0,02	-0,02	-0,02
сек шин 10	МВар	0,0	-0,02	-0,03	-0,02	-0,02	-0,03	-0,02	-0,02	-0,02	-0,02	-0,03	-0,02	-0,02	-0,02	-0,02	-0,02	-0,03	-0,02	-0,02	-0,03	-0,02	-0,02	-0,02	-0,02	-0,03
ВЛ-10кВ ф.7	МВт	-0,3	-0,3	-0,3	-0,3	-0,3	-0,3	-0,3	-0,4	-0,4	-0,4	-0,4	-0,4	-0,4	-0,4	-0,4	-0,4	-0,4	-0,4	-0,4	-0,4	-0,4	-0,4	-0,4	-0,4	-0,3
сек шин 10	МВар	-0,1	-0,1	-0,1	-0,1	-0,1	-0,1	-0,1	-0,1	-0,1	-0,1	-0,1	-0,1	-0,1	-0,1	-0,1	-0,1	-0,1	-0,1	-0,1	-0,1	-0,1	-0,1	-0,1	-0,1	-0,1
яч.плавки гололеда 10 кВ Т3	МВт	0,0	0,0	0,0	0,0	0,0	0,0	0,0	0,0	0,0	0,0	0,0	0,0	0,0	0,0	0,0	0,0	0,0	0,0	0,0	0,0	0,0	0,0	0,0	0,0	0,0
сек шин 10	МВар	0,0	0,0	0,0	0,0	0,0	0,0	0,0	0,0	0,0	0,0	0,0	0,0	0,0	0,0	0,0	0,0	0,0	0,0	0,0	0,0	0,0	0,0	0,0	0,0	0,0
Напряж 220 СШ	кВ	232,0	233,0	234,0	234,0	234,0	234,0	232,0	232,0	231,0	230,0	230,0	231,0	231,0	230,0	232,0	229,0	232,0	231,0	230,0	231,0	232,0	233,0	232,0	231,0	233,0

Напряж 110 1 СШ	кВ	118,0	118,0	119,0	120,0	119,0	120,0	120,0	119,0	118,0	118,0	118,0	118,0	118,0	117,0	118,0	118,0	118,0	119,0	118,0	118,0	118,0	119,0	118,0	117,0	118,0
Напряж 110 2 СШ	кВ	118,0	118,0	119,0	120,0	119,0	120,0	120,0	119,0	118,0	118,0	118,0	118,0	118,0	117,0	118,0	118,0	118,0	119,0	118,0	118,0	118,0	119,0	118,0	117,0	118,0
Напряж 35 1СШ	кВ	36,0	37,0	37,0	37,0	37,0	37,0	36,0	36,0	36,0	36,0	36,0	36,0	36,0	36,0	36,0	36,0	36,0	36,0	36,0	37,0	36,0	36,0	36,0	36,0	36,0
Напряж 35 2СШ	кВ	36,0	37,0	37,0	37,0	37,0	37,0	36,0	36,0	36,0	36,0	36,0	36,0	36,0	36,0	36,0	36,0	36,0	36,0	36,0	37,0	36,0	36,0	36,0	36,0	36,0
Напряж сек.ш. 10	кВ	10,7	10,7	10,7	10,7	10,7	10,7	10,7	10,7	10,7	10,7	10,5	10,6	10,6	10,6	10,6	10,6	10,6	10,6	10,6	10,6	10,6	10,6	10,6	10,6	10,6
РПН АТ-1	№	11	11	11	11	11	11	11	11	11	11	11	11	11	11	11	11	11	11	11	11	11	11	11	11	11
РПН ВДТ-2	№	16	16	16	16	16	16	16	16	16	16	16	16	16	16	16	16	16	16	16	16	16	16	16	16	16

ООО "БСК"

День	Месяц	Год
20	12	2023

Почасовые контрольные замеры нагрузок и напряжений

ПС 220 кВ Аргамак

Присоединение	Ед. изм.	00:00	01:00	02:00	03:00	04:00	05:00	06:00	07:00	08:00	09:00	10:00	11:00	12:00	13:00	14:00	15:00	16:00	17:00	18:00	19:00	20:00	21:00	22:00	23:00	24:00
1	2	3	4	5	6	7	8	9	10	11	12	13	14	15	16	17	18	19	20	21	22	23	24	25	26	27
ВЛ 220 Буйская	МВт	93,3	87,1	82,7	84,5	81,0	81,8	81,0	90,6	88,9	93,3	95,9	94,2	92,4	89,8	89,8	91,5	94,2	91,5	91,5	90,6	93,3	92,4	95,0	89,8	86,2
СШ	МВар	78,3	83,6	84,5	84,5	83,6	82,7	82,7	83,6	85,4	87,1	87,1	86,2	87,1	88,0	88,0	87,1	85,4	86,2	86,2	87,1	86,2	86,2	84,5	83,6	83,6
ОВ-220	МВт	0,0	0,0	0,0	0,0	0,0	0,0	0,0	0,0	0,0	0,0	0,0	0,0	0,0	0,0	0,0	0,0	0,0	0,0	0,0	0,0	0,0	0,0	0,0	0,0	0,0
	МВар	0,0	0,0	0,0	0,0	0,0	0,0	0,0	0,0	0,0	0,0	0,0	0,0	0,0	0,0	0,0	0,0	0,0	0,0	0,0	0,0	0,0	0,0	0,0	0,0	0,0
1АТ-110 125 МВА	МВт	46,8	43,3	41,5	41,9	40,5	41,2	40,8	45,4	44,4	46,8	48,2	47,2	46,5	45,1	44,7	45,8	46,8	45,8	45,4	45,4	46,5	46,1	47,2	45,1	43,3
1СШ	МВар	36,6	39,1	40,1	39,8	39,4	39,1	39,1	39,1	39,8	40,8	40,5	40,5	40,8	40,8	40,8	40,5	40,1	40,1	40,5	40,5	40,1	40,1	39,1	39,1	39,1
2АТ-110 125 МВА	МВт	46,5	42,9	40,8	41,5	40,1	40,5	40,5	45,1	44,0	46,5	47,9	46,8	45,8	44,7	44,7	45,4	46,5	45,4	45,1	44,7	46,5	45,8	47,2	44,7	42,9
2СШ	МВар	36,3	38,4	39,1	39,4	38,7	38,7	38,7	38,7	39,4	40,1	40,1	40,1	40,1	40,5	40,5	40,5	39,4	39,8	40,1	40,1	39,4	39,8	38,7	38,7	38,7
ВЛ 110 Болтачево-1	МВт	0,0	0,0	0,0	0,0	0,0	0,0	0,0	0,0	0,0	0,0	0,0	0,0	0,0	0,0	0,0	0,0	0,0	0,0	0,0	0,0	0,0	0,0	0,0	0,0	0,0
1СШ	МВар	0,0	0,0	0,0	0,0	0,0	0,0	0,0	0,0	0,0	0,0	0,0	0,0	0,0	0,0	0,0	0,0	0,0	0,0	0,0	0,0	0,0	0,0	0,0	0,0	0,0
ВЛ 110 Болтачево-2	МВт	0,0	0,0	0,0	0,0	0,0	0,0	0,0	0,0	0,0	0,0	0,0	0,0	0,0	0,0	0,0	0,0	0,0	0,0	0,0	0,0	0,0	0,0	0,0	0,0	0,0
2СШ	МВар	0,0	0,0	0,0	0,0	0,0	0,0	0,0	0,0	0,0	0,0	0,0	0,0	0,0	0,0	0,0	0,0	0,0	0,0	0,0	0,0	0,0	0,0	0,0	0,0	0,0
ОВ-110	МВт	0,0	0,0	0,0	0,0	0,0	0,0	0,0	0,0	0,0	0,0	0,0	0,0	0,0	0,0	0,0	0,0	0,0	0,0	0,0	0,0	0,0	0,0	0,0	0,0	0,0
	МВар	0,0	0,0	0,0	0,0	0,0	0,0	0,0	0,0	0,0	0,0	0,0	0,0	0,0	0,0	0,0	0,0	0,0	0,0	0,0	0,0	0,0	0,0	0,0	0,0	0,0
ВЛ 110 Редькино-1	МВт	9,9	8,1	7,4	7,0	6,0	7,7	9,2	13,0	17,2	21,1	22,2	20,4	19,4	19,7	19,0	19,4	19,0	18,7	19,7	19,7	21,5	20,1	18,7	15,1	14,4
1СШ	МВар	-23,9	-25,0	-24,6	-23,9	-25,0	-25,3	-24,6	-25,3	-27,5	-25,3	-25,3	-25,0	-24,6	-24,3	-24,3	-24,6	-25,7	-25,0	-25,0	-25,0	-25,7	-25,3	-25,3	-26,0	-26,4
ВЛ 110 Редькино-2	МВт	8,4	6,7	6,3	5,6	4,6	6,7	7,7	11,6	15,8	19,7	20,8	18,7	17,2	17,6	16,9	17,6	17,6	17,2	18,3	18,0	19,0	17,6	16,2	13,0	12,7
2СШ	МВар	-24,3	-25,3	-25,0	-24,6	-25,7	-25,7	-24,6	-25,7	-27,8	-25,7	-26,0	-25,7	-26,0	-25,7	-25,3	-25,7	-26,0	-25,7	-25,3	-25,3	-26,8	-26,8	-26,8	-27,1	-27,5
ВЛ 110 Телепаново-1	МВт	-14,8	-14,4	-14,4	-14,4	-14,1	-14,1	-14,8	-15,5	-16,2	-16,9	-16,2	-16,2	-16,2	-16,2	-15,8	-15,8	-15,8	-15,8	-16,9	-16,5	-16,5	-16,2	-15,8	-15,1	-14,8
1СШ	МВар	-6,0	-6,0	-6,0	-5,6	-5,6	-5,6	-5,6	-5,6	-5,6	-6,3	-6,3	-6,3	-6,3	-6,3	-6,7	-6,3	-6,3	-6,0	-6,3	-6,3	-6,3	-6,3	-6,0	-6,0	-6,0
ВЛ 110 Телепаново-2	МВт	-14,1	-13,7	-13,7	-14,1	-13,7	-13,7	-14,1	-14,8	-15,1	-15,5	-15,8	-15,5	-15,8	-15,5	-15,5	-15,1	-15,1	-15,1	-15,5	-15,5	-15,5	-15,1	-15,1	-14,4	-14,1
2СШ	МВар	-3,5	-3,2	-3,5	-3,5	-3,5	-3,5	-3,2	-3,5	-3,5	-4,2	-4,2	-4,2	-4,2	-3,9	-3,9	-3,9	-3,9	-3,5	-3,9	-3,9	-3,9	-3,9	-3,9	-3,9	-3,5
ВЛ 110 Чекмагуш-1	МВт	-21,1	-17,2	-15,1	-15,5	-13,0	-15,1	-14,4	-20,1	-22,2	-27,1	-30,3	-28,2	-26,4	-26,0	-24,6	-26,0	-27,1	-26,0	-24,3	-24,3	-27,5	-25,3	-26,4	-22,5	-21,8
1СШ	МВар	-1,8	-3,5	-4,9	-4,9	-4,2	-3,9	-4,6	-2,8	-0,4	-2,1	-2,1	-2,5	-2,8	-3,5	-3,5	-3,2	-2,1	-3,2	-2,5	-3,2	-1,8	-2,1	-1,4	-1,4	-1,4
ВЛ 110 Чекмагуш-2	МВт	-21,5	-17,2	-15,5	-15,5	-13,4	-15,5	-14,8	-20,8	-22,5	-27,5	-30,6	-28,9	-27,1	-26,8	-25,0	-26,8	-27,8	-26,4	-25,0	-24,3	-28,2	-26,0	-26,8	-22,5	-22,2
2СШ	МВар	-1,8	-3,5	-4,9	-4,9	-4,6	-4,2	-4,2	-2,8	-0,7	-2,5	-1,8	-2,8	-2,8	-3,5	-3,9	-2,8	-1,8	-3,2	-2,8	-3,2	-1,8	-2,1	-1,4	-1,8	-1,4
ВЛ 35 Кангышево	МВт	-0,4	-0,4	-0,3	-0,3	-0,4	-0,4	-0,4	-0,4	-0,4	-0,5	-0,5	-0,4	-0,4	-0,4	-0,4	-0,4	-0,4	-0,5	-0,5	-0,4	-0,5	-0,4	-0,4	-0,4	-0,4
1СШ	МВар	-0,2	-0,2	-0,2	-0,2	-0,2	-0,2	-0,2	-0,2	-0,1	-0,2	-0,2	-0,2	-0,2	-0,2	-0,2	-0,2	-0,2	-0,2	-0,2	-0,2	-0,2	-0,2	-0,2	-0,2	-0,2
ВЛ 35 Карача-Елга-1	МВт	-3,7	-3,5	-3,5	-3,4	-3,5	-3,6	-3,6	-3,7	-3,9	-4,1	-4,0	-4,0	-4,1	-4,1	-4,0	-4,0	-3,8	-3,7	-3,9	-3,9	-3,9	-3,7	-3,8	-3,7	-3,7
1СШ	МВар	-1,2	-1,0	-1,1	-1,1	-1,0	-1,0	-1,0	-1,0	-1,3	-1,8	-1,7	-1,7	-1,7	-1,6	-1,6	-1,6	-1,6	-1,4	-1,4	-1,4	-1,4	-1,3	-1,2	-1,1	-1,1
ВЛ 35 Карача-Елга-2	МВт	-3,4	-3,3	-3,3	-3,4	-2,6	-3,2	-3,3	-3,5	-3,6	-3,8	-3,8	-3,7	-3,7	-3,7	-3,5	-3,5	-3,5	-3,7	-3,7	-3,8	-3,5	-3,6	-3,5	-3,4	-2,7
2СШ	МВар	-0,9	-0,9	-0,8	-0,9	-0,7	-0,7	-0,7	-0,8	-1,0	-1,4	-1,4	-1,4	-1,4	-1,5	-1,3	-1,3	-1,2	-1,2	-1,2	-1,2	-0,9	-1,0	-0,9	-0,9	-0,9
ВЛ 35 Султанбеково-1	МВт	-0,5	-0,4	-0,3	-0,5	-0,4	-0,4	-0,4	-0,5	-0,6	-0,5	-0,4	-0,5	-0,5	-0,5	-0,5	-0,5	-0,5	-0,4	-0,5	-0,5	-0,6	-0,6	-0,5	-0,5	-0,5
1СШ	МВар	-0,3	-0,3	-0,3	-0,3	-0,3	-0,3	-0,3	-0,3	-0,3	-0,3	-0,3	-0,3	-0,3	-0,3	-0,3	-0,3	-0,3	-0,3	-0,3	-0,3	-0,3	-0,3	-0,3	-0,3	-0,3
ВЛ 35 Султанбеково-2	МВт	-0,5	-0,4	-0,4	-0,4	-0,4	-0,4	-0,5	-0,5	-0,5	-0,5	-0,5	-0,5	-0,5	-0,5	-0,5	-0,5	-0,5	-0,5	-0,6	-0,5	-0,6	-0,5	-0,5	-0,5	-0,5
2СШ	МВар	-0,3	-0,3	-0,3	-0,3	-0,3	-0,3	-0,3	-0,3	-0,2	-0,3	-0,3	-0,2	-0,2	-0,3	-0,3	-0,3	-0,3	-0,3	-0,3	-0,3	-0,3	-0,3	-0,3	-0,3	-0,3
ВЛ 35 Уртаево	МВт	-1,8	-1,6	-1,6	-1,6	-1,6	-1,6	-1,8	-2,0	-2,2	-2,2	-2,2	-2,0	-1,9	-1,8	-1,8	-1,8	-1,8	-1,9	-2,2	-2,3	-2,2	-2,1	-1,9	-1,9	-1,6
2СШ	МВар	-1,1	-1,1	-1,1	-1,1	-1,0	-1,0	-1,0	-1,1	-1,1	-1,1	-1,1	-1,0	-1,0	-1,0	-1,0	-1,1	-1,1	-1,1	-1,1	-1,1	-1,1	-1,1	-1,1	-1,1	-1,1
ВЛ-10кВ ф.291-28 Гор.сети	МВт	-0,3	-0,3	-0,2	-0,2	-0,2	-0,3	-0,2	-0,3	-0,3	-0,3	-0,3	-0,3	-0,3	-0,3	-0,3	-0,3	-0,3	-0,3	-0,4	-0,4	-0,4	-0,4	-0,4	-0,3	-0,3
4 сек.шин.	МВар	-0,1	-0,1	-0,1	-0,1	-0,1	-0,1	-0,1	-0,1	-0,1	-0,1	-0,1	-0,1	-0,1	-0,1	-0,1	-0,1	-0,1	-0,1	-0,1	-0,1	-0,1	-0,1	-0,1	-0,1	-0,1
ВЛ-10кВ ф.291-29 Гор.сети	МВт	-0,4	-0,3	-0,3	-0,3	-0,3	-0,3	-0,3	-0,4	-0,4	-0,4	-0,4	-0,4	-0,3	-0,4	-0,3	-0,3	-0,3	-0,4	-0,5	-0,5	-0,5	-0,5	-0,5	-0,5	-0,4
3 сек.шин.	МВар	-0,1	-0,1	-0,1	-0,1	-0,1	-0,1	-0,1	-0,1	-0,1	-0,1	-0,1	-0,1	-0,1	-0,1	-0,1	-0,1	-0,1	-0,1	-0,2	-0,1	-0,1	-0,1	-0,2	-0,1	-0,1
ВЛ-10кВ ф.291-40 БашРЭС	МВт	-0,4	-0,4	-0,4	-0,4	-0,4	-0,4	-0,4	-0,4	-0,5	-0,6	-0,5	-0,5	-0,5	-0,5	-0,5	-0,5	-0,5	-0,5	-0,5	-0,5	-0,5	-0,5	-0,5	-0,5	-0,5
4 сек.шин.	МВар	-0,3	-0,3	-0,3	-0,3	-0,3	-0,3	-0,3	-0,3	-0,3	-0,3	-0,3	-0,3	-0,3	-0,3	-0,3	-0,3	-0,4	-0,3	-0,3	-0,3	-0,3	-0,3	-0,3	-0,3	-0,3
1Т-35	МВт	4,6	4,2	4,4	4,2	4,2	4,4	4,4	4,6	4,8	5,0	5,0	4,8	4,8	4,8	4,8	4,8	4,6	4,6	4,8	5,0	5,0	4,8	4,8	4,6	4,4
1СШ	МВар	1,7	1,5	1,5	1,7	1,5	1,5	1,3	1,5	1,7	2,1	2,1	2,1	2,1	2,1	1,9	2,1	1,9	1,9	1,9	1,9	1,9	1,7	1,7	1,5	1,7
2Т-35	МВт	5,5	5,4	5,4	5,4	4,5	5,2	5,5	6,0	6,4	6,6	6,6	6,2	6,0	6,0	5,9	5,9	5,9	6,0	6,6	6,7	6,2	6,2	6,0	5,7	4,9
2СШ	МВар	2,2	2,2	2,2	2,2	2,0	1,8	2,0	2,0	2,2	2,7	2,5	2,7	2,5	2,7	2,5	2,5	2,4	2,5	2,5	2,7	2,2	2,2	2,2	2,0	2,4
1Т-10	МВт	0,5	0,5	0,4	0,4	0,4	0,4	0,4	0,5	0,5	0,5	0,5	0,5	0,4	0,5	0,4	0,4	0,5	0,5	0,6	0,6	0,6	0,6	0,6	0,5	0,5
1,3 сек. шин	МВар	0,2	0,2	0,1	0,2	0,1	0,1	0,1	0,1	0,1	0,2	0,1	0,1	0,1	0,1	0,1	0,1	0,1	0,1	0,2	0,2	0,2	0,2	0,1	0,2	0,1
2Т-10	МВт	1,4	1,3	1,3	1,2	1,1	1,2	1,2	1,4	1,4	1,6	1,4	1,4	1,4	1,4	1,4	1,3	1,4	1,5	1,7	1,8	1,7	1,8	1,7	1,6	1,4
2,4 сек. шин	МВар	0,7	0,7	0,7	0,7	0,7	0,6	0,5	0,6	0,5	0,7	0,5	0,5	0,6	0,6	0,6	0,6	0,6	0,6	0,7	0,7	0,7	0,7	0,7	0,7	0,7
ВЛ-10кВ ф.291-36 ДМПЭ иТС	МВт	-0,7	-0,6	-0,6	-0,6	-0,5	-0,5	-0,6	-0,7	-0,6	-0,7	-0,6	-0,6	-0,6	-0,6	-0,6	-0,6	-0,6	-0,6	-0,8	-0,9	-0,8	-0,9	-0,9	-0,8	-0,7
4 сек.шин.	МВар	-0,3	-0,3	-0,3	-0,3	-0,3	-0,3	-0,2	-0,3	-0,2	-0,3	-0,2	-0,2	-0,2	-0,2	-0,2	-0,2	-0,2	-0,2	-0,3	-0,3	-0,3	-0,3	-0,3	-0,3	-0,3
Напряж 220 1 СШ	кВ	220,0	221,0	222,0	222,0	221,0	220,0	220,0	219,0	219,0	219,0	219,0	219,0	219,0	219,0	219,0	220,0	220,0	220,0	220,0	220,0	220,0	221,0	221,0	221,0	221,0
Напряж 220 2 СШ	кВ	220,0	221,0	222,0	222,0	221,0	220,0	220,0	219,0	219,0	219,0	219,0	219,0	219,0	219,0	219,0	220,0	220,0	220,0	220,0	220,0	220,0	221,0	221,0	221,0	221,0
Напряж 110 1 СШ	кВ	121,0	121,0	121,0	121,0	121,0	121,0	120,0	120,0	120,0	120,0	120,0	120,0	120,0	120,0	120,0	120,0	120,0	120,0	120,0	120,0	121,0	121,0	121,0	121,0	121,0
Напряж 110 2 СШ	кВ	121,0	121,0	121,0	121,0	121,0	121,0	120,0	120,0	120,0	120,0	120,0	120,0	120,0	120,0	120,0	120,0	120,0	120,0	120,0	120,0	121,0	121,0	121,0	121,0	121,0
Напряж 35 1СШ	кВ	37,0	37,0	36,0	36,0	36,0	36,0	36,0	36,0	36,0	36,0	36,0	36,0	36,0	36,0	36,0	36,0	36,0	36,0	36,0	37,0	37,0	37,0	37,0	37,0	37,0
Напряж 35 2СШ	кВ	37,0	37,0	36,0	36,0	36,0	36,0	36,0	36,0	36,0	36,0	36,0	36,0	36,0	36,0	36,0	36,0	36,0	36,0	36,0	37,0	37,0	37,0	37,0	37,0	37,0
Напряж сек.ш.10	кВ	10,0	10,0	10,0	10,0	10,0	10,0	10,0	10,0	10,0	10,0	10,0	10,0	10,0	10,0	10,0	10,0	10,0	10,0	10,0	10,0	10,0	10,0	10,0	10,0	10,0
РПН АТ-1	№	3	3	3	3	3	3	3	3	3	3	3	3	3	3	3	3	3	3	3	3	3	3	3	3	3
РПН АТ-2	№	3	3	3	3	3	3	3	3	3	3	3	3	3	3	3	3	3	3	3	3	3	3	3	3	3

ООО "БСК"

День	Месяц	Год
20	12	2023

Почасовые контрольные замеры нагрузок и напряжений

ПС 220 кВ Ашкадар

Присоединение	Ед. изм.	00:00	01:00	02:00	03:00	04:00	05:00	06:00	07:00	08:00	09:00	10:00	11:00	12:00	13:00	14:00	15:00	16:00	17:00	18:00	19:00	20:00	21:00	22:00	23:00	24:00
1	2	3	4	5	6	7	8	9	10	11	12	13	14	15	16	17	18	19	20	21	22	23	24	25	26	27
ВЛ 220 Ново-Салаватская ПГУ-1	МВт	187,4	214,7	224,4	211,2	221,8	227,9	235,8	229,7	225,3	213,8	205,0	211,2	206,8	219,1	221,8	218,2	208,6	213,8	208,6	213,0	208,6	211,2	189,2	188,3	194,5
1СШ	МВар	-47,5	-51,9	-54,6	-53,7	-53,7	-50,2	-44,0	-47,5	-44,9	-43,1	-43,1	-43,1	-45,8	-44,0	-44,9	-45,8	-46,6	-44,9	-44,0	-43,1	-45,8	-46,6	-46,6	-45,8	-49,3
ВЛ 220 Бекетово	МВт	-113,5	-144,3	-159,3	-152,2	-161,9	-171,6	-175,1	-166,3	-161,0	-142,6	-133,8	-139,0	-129,4	-145,2	-145,2	-139,9	-130,2	-137,3	-133,8	-137,3	-133,8	-136,4	-109,1	-113,5	-121,4
1СШ	МВар	55,4	59,8	59,8	60,7	59,0	52,8	45,8	49,3	49,3	47,5	50,2	50,2	53,7	49,3	51,9	51,9	54,6	51,0	49,3	49,3	51,9	53,7	56,3	56,3	58,1
ВЛ 220 Ново-Стерлитамакская ТЭЦ	МВт	-27,3	-29,0	-29,0	-25,5	-27,3	-28,2	-30,8	-33,4	-31,7	-34,3	-32,6	-34,3	-34,3	-34,3	-34,3	-35,2	-33,4	-35,2	-34,3	-33,4	-33,4	-32,6	-30,8	-29,0	-29,0
2СШ	МВар	-21,1	-20,2	-20,2	-21,1	-20,2	-19,4	-17,6	-18,5	-19,4	-19,4	-20,2	-20,2	-21,1	-20,2	-20,2	-20,2	-21,1	-20,2	-20,2	-20,2	-21,1	-21,1	-22,9	-22,9	-22,0
ОСВ-220	МВт	26,4	29,0	29,0	25,5	27,3	28,2	30,8	33,4	31,7	34,3	32,6	34,3	33,4	34,3	35,2	34,3	33,4	35,2	34,3	33,4	33,4	32,6	30,8	29,0	29,0
	МВар	16,7	16,7	15,8	16,7	16,7	15,8	14,1	15,0	15,0	15,8	15,8	15,8	16,7	16,7	16,7	16,7	17,6	16,7	15,8	15,8	17,6	17,6	18,5	18,5	19,4
ВЛ 220 Ново-Салаватская ПГУ-2	МВт	0,0	0,0	0,0	0,0	0,0	0,0	0,0	0,0	0,0	0,0	0,0	0,0	0,0	0,0	0,0	0,0	0,0	0,0	0,0	0,0	0,0	0,0	0,0	0,0	0,0
2СШ	МВар	3,5	4,4	3,5	3,5	3,5	3,5	4,4	4,4	4,4	4,4	3,5	3,5	3,5	3,5	2,6	3,5	4,4	3,5	4,4	3,5	3,5	4,4	4,4	4,4	3,5
1АТ-110 125 МВА	МВт	45,4	39,1	34,6	33,0	31,7	28,8	28,2	28,8	32,5	37,5	37,8	38,3	43,3	39,9	40,7	42,0	43,0	42,2	40,7	39,1	41,4	41,7	48,3	46,5	42,8
2СШ	МВар	-11,1	-11,4	-12,4	-11,9	-13,2	-14,0	-14,8	-14,3	-13,5	-12,4	-11,9	-11,6	-12,1	-12,9	-12,1	-11,9	-11,9	-12,1	-12,7	-12,9	-12,7	-12,1	-10,8	-11,4	-11,9
2АТ-110 125 МВА	МВт	0,0	0,0	0,0	0,0	0,0	0,0	0,0	0,0	0,0	0,0	0,0	0,0	0,0	0,0	0,0	0,0	0,0	0,0	0,0	0,0	0,0	0,0	0,0	0,0	0,0
2СШ	МВар	0,0	0,0	0,0	0,0	0,0	0,0	0,0	0,0	0,0	0,0	0,0	0,0	0,0	0,0	0,0	0,0	0,0	0,0	0,0	0,0	0,0	0,0	0,0	0,0	0,0
ВТС	МВт	-13,4	-13,0	-12,3	-11,9	-11,9	-12,1	-12,8	-14,1	-15,6	-17,6	-17,8	-18,9	-18,3	-18,0	-18,0	-17,8	-18,0	-17,4	-17,8	-18,3	-17,6	-16,9	-16,1	-14,7	-13,4
2СШ	МВар	-2,4	-2,4	-2,2	-2,0	-2,2	-2,2	-2,2	-2,4	-3,1	-3,5	-3,5	-4,0	-3,3	-3,3	-3,7	-3,3	-4,0	-3,1	-3,1	-3,3	-3,1	-3,1	-2,9	-2,6	-2,9
ВЛ 110 Машзавод-1	МВт	0,0	0,0	0,0	0,0	0,0	0,0	0,0	0,0	0,0	0,0	0,0	0,0	0,0	0,0	0,0	0,0	0,0	0,0	0,0	0,0	0,0	0,0	0,0	0,0	0,0
1СШ	МВар	0,0	0,0	0,0	0,0	0,0	0,0	0,0	0,0	0,0	0,0	0,0	0,0	0,0	0,0	0,0	0,0	0,0	0,0	0,0	0,0	0,0	0,0	0,0	0,0	0,0
ВЛ 110 Машзавод-2	МВт	-16,6	-16,1	-15,8	-15,8	-15,6	-15,8	-15,8	-16,6	-17,7	-18,5	-18,7	-19,0	-18,2	-18,5	-18,2	-18,2	-18,2	-18,0	-18,5	-18,0	-17,7	-18,7	-18,0	-18,0	-17,4
2СШ	МВар	-6,3	-6,3	-6,1	-6,3	-6,1	-6,1	-6,3	-6,1	-6,1	-6,6	-6,9	-6,9	-6,3	-6,9	-6,9	-6,6	-6,6	-6,3	-6,6	-6,6	-6,1	-6,3	-6,1	-6,1	-5,8
ВЛ 110 Ново-Салаватская ТЭЦ-1	МВт	26,9	28,0	27,2	26,1	26,1	26,1	26,4	25,1	25,6	25,1	24,3	25,3	26,7	27,2	27,7	27,5	26,4	27,5	25,6	25,1	26,1	27,2	27,2	26,9	26,4
1СШ	МВар	2,4	1,6	0,8	0,5	0,8	1,3	1,8	2,1	2,4	3,4	3,4	3,4	2,9	2,9	2,4	2,6	2,4	2,6	2,9	2,9	2,6	2,4	2,9	2,9	2,6
ВЛ 110 Ново-Салаватская ТЭЦ-2	МВт	26,7	27,7	27,2	26,1	25,9	26,1	26,4	24,8	25,3	25,1	24,0	25,3	26,4	26,9	27,5	27,5	26,1	27,5	25,3	25,1	26,1	27,2	27,2	26,7	26,4
2СШ	МВар	2,6	1,6	0,3	1,3	0,8	1,3	1,8	1,8	2,6	3,4	3,4	3,4	2,9	2,9	2,6	2,6	2,1	2,9	2,9	2,9	2,6	2,6	3,2	2,9	2,6
ОМВ-110	МВт	-16,6	-15,8	-15,6	-15,6	-15,3	-15,6	-15,8	-16,6	-17,4	-18,2	-18,5	-18,7	-18,2	-18,2	-18,2	-18,0	-18,0	-17,7	-18,2	-18,0	-17,7	-18,5	-18,0	-18,0	-17,4
	МВар	-5,8	-6,1	-6,1	-6,1	-6,1	-6,1	-6,1	-6,1	-5,8	-6,6	-6,9	-6,3	-6,1	-6,6	-6,6	-6,6	-6,3	-6,3	-6,3	-6,3	-5,8	-6,1	-6,1	-5,8	-5,8
ВЛ 110 ППК (зеленая)	МВт	24,4	25,1	24,8	24,4	24,4	24,1	24,4	22,8	22,1	21,1	20,8	21,5	22,4	22,4	22,8	23,1	22,1	23,1	21,5	21,8	22,4	23,1	23,8	23,1	23,8
1СШ	МВар	2,0	1,0	0,0	0,3	0,0	0,3	1,7	1,7	3,0	3,6	3,0	3,3	3,3	3,3	3,0	3,3	3,0	4,0	3,6	3,3	3,6	3,3	3,6	3,3	3,0
ВЛ 110 ППК-1	МВт	23,8	24,6	24,6	24,0	23,8	24,0	23,8	22,4	21,9	21,1	20,3	21,1	22,2	22,2	22,7	22,7	21,9	22,7	21,1	21,4	21,9	22,7	23,5	22,7	23,2
1СШ	МВар	1,8	1,6	0,8	1,1	0,5	0,8	1,8	1,6	3,2	3,7	3,4	3,4	3,4	4,0	2,9	3,4	2,9	4,0	3,7	3,7	3,7	3,7	3,7	3,4	3,2
ВЛ 110 ППК-2	МВт	23,5	24,6	24,3	23,8	23,8	23,8	23,8	22,2	21,6	20,9	20,3	20,9	22,2	21,9	22,2	22,4	21,6	22,7	21,1	21,4	21,9	22,7	23,2	22,7	23,0
2СШ	МВар	2,1	1,3	0,5	0,8	0,5	0,8	1,6	1,6	2,9	3,7	3,4	3,7	3,4	3,7	2,9	3,4	2,6	4,0	3,7	3,4	3,4	3,4	3,7	3,2	2,9
ВЛ 110 Раевка-1	МВт	-52,8	-50,4	-45,9	-46,2	-44,1	-42,8	-42,8	-53,6	-57,8	-57,0	-54,9	-54,6	-44,9	-44,4	-44,1	-45,7	-42,2	-46,2	-40,4	-40,4	-44,1	-44,1	-49,4	-48,3	-46,7
1СШ	МВар	4,0	4,5	6,3	6,3	6,3	5,3	3,7	5,8	5,3	3,4	4,0	4,5	2,9	2,4	3,2	2,9	4,8	2,1	3,2	3,2	2,9	4,2	3,4	4,5	5,3
ВЛ 110 Раевка-2	МВт	-49,1	-47,0	-42,2	-42,5	-40,1	-39,1	-39,1	0,0	0,0	0,0	0,0	0,0	-40,7	-40,4	-39,9	-41,7	-38,5	-42,2	-36,4	-36,2	-39,6	-40,1	-45,4	-44,6	-42,8
2СШ	МВар	6,1	6,3	8,4	8,4	8,4	7,1	5,3	0,0	0,0	0,0	0,0	0,0	5,0	4,8	5,5	5,3	6,9	4,5	5,3	5,3	5,0	6,6	5,8	6,3	7,4
ВЛ 110 Салават-1	МВт	16,3	18,7	18,7	18,9	18,3	18,7	19,8	17,6	17,6	15,6	14,5	16,3	16,3	17,8	18,3	17,4	15,8	16,9	14,7	14,3	15,4	16,7	15,8	16,1	16,5
1СШ	МВар	0,7	-0,2	-1,1	-1,8	-0,9	0,2	0,4	0,7	0,7	1,8	2,0	1,8	2,2	2,0	1,3	0,4	0,2	0,7	0,7	0,7	0,7	0,4	1,1	1,3	0,2
ВЛ 110 Салават-2	МВт	16,9	19,0	19,0	19,3	18,5	19,0	20,1	18,0	18,0	16,1	14,8	16,9	16,6	18,2	18,7	18,0	16,4	17,4	15,0	15,0	15,8	17,2	16,4	16,4	16,9
2СШ	МВар	0,8	0,0	-0,8	-1,8	-0,8	-0,3	0,5	0,5	0,8	2,1	1,8	2,1	2,1	2,1	1,6	0,5	0,5	0,8	0,5	0,5	0,5	0,3	1,3	1,1	0,5
ВЛ 110 Стерлитамакская ТЭЦ-1	МВт	19,8	10,0	5,5	8,7	4,2	-0,5	-4,5	-8,2	-0,5	0,3	2,4	0,0	5,8	2,1	2,1	4,0	5,5	4,0	2,9	2,1	4,5	5,5	15,3	16,6	13,7
1СШ	МВар	-3,7	-0,8	-0,5	-1,3	-0,8	-0,3	2,1	2,1	-0,5	-0,3	-1,3	-0,8	-3,7	-2,6	-2,4	-2,4	-4,0	-2,6	-2,6	-2,4	-3,2	-5,0	-6,6	-7,1	-6,9
ВЛ 110 Стерлитамакская ТЭЦ-2	МВт	26,7	16,6	11,9	14,5	10,0	5,3	1,6	-1,8	6,3	7,7	11,1	8,2	14,0	10,0	10,0	12,1	13,5	12,1	11,4	10,6	12,9	13,7	23,2	24,0	20,3
2СШ	МВар	-2,6	0,5	0,8	0,0	0,8	1,6	3,4	3,7	1,3	1,6	1,1	1,3	-1,6	-0,5	-0,3	-0,3	-2,1	-0,5	-0,8	-0,5	-1,3	-3,2	-5,3	-5,5	-5,5
ВЛ 110 Шкапово-1	МВт	-51,5	-45,7	-43,0	-43,8	-40,1	-35,4	-31,9	-35,6	-41,4	-39,9	-40,4	-41,7	-38,0	-34,8	-37,2	-37,8	-39,3	-37,8	-34,3	-33,5	-37,0	-40,4	-49,1	-49,9	-47,8
1СШ	МВар	4,8	4,2	5,3	5,5	5,5	4,2	2,6	3,4	3,4	1,8	2,4	1,6	2,9	2,6	2,9	3,4	4,8	2,6	2,6	2,9	3,2	4,2	4,2	4,5	5,3
ВЛ 110 Шкапово-2	МВт	-50,7	-45,1	-42,2	-42,8	-39,3	-34,8	-31,2	-34,6	-40,7	-39,3	-39,6	-41,2	-37,5	-34,3	-37,0	-37,2	-38,8	-37,2	-33,5	-32,7	-35,9	-39,1	-48,0	-48,8	-47,0
2СШ	МВар	5,3	4,8	5,5	5,8	5,8	5,0	2,9	4,0	3,7	1,8	2,6	1,3	3,4	2,9	3,4	4,0	5,0	3,2	2,9	2,9	3,4	4,5	4,5	4,8	5,3
1АТ-10 125 МВА	МВт	0,1	0,1	0,1	0,1	0,1	0,1	0,1	0,1	0,1	0,1	0,1	0,1	0,1	0,1	0,1	0,1	0,1	0,1	0,1	0,1	0,1	0,1	0,1	0,1	0,1
1 сек.шин	МВар	0,0	0,0	0,0	0,0	0,0	0,0	0,0	0,0	0,0	0,0	0,0	0,0	0,0	0,0	0,0	0,0	0,0	0,0	0,0	0,0	0,0	0,0	0,0	0,0	0,0
2АТ-10 125 МВА	МВт	0,0	0,0	0,0	0,0	0,0	0,0	0,0	0,0	0,0	0,0	0,0	0,0	0,0	0,0	0,0	0,0	0,0	0,0	0,0	0,0	0,0	0,0	0,0	0,0	0,0
2 сек.шин	МВар	0,0	0,0	0,0	0,0	0,0	0,0	0,0	0,0	0,0	0,0	0,0	0,0	0,0	0,0	0,0	0,0	0,0	0,0	0,0	0,0	0,0	0,0	0,0	0,0	0,0
Напряж 220 1 СШ	кВ	237,0	237,0	237,0	237,0	237,0	237,0	236,0	236,0	236,0	236,0	236,0	236,0	236,0	236,0	236,0	236,0	236,0	236,0	236,0	236,0	236,0	237,0	237,0	237,0	237,0
Напряж 220 2 СШ	кВ	237,0	237,0	237,0	237,0	237,0	237,0	236,0	236,0	236,0	236,0	236,0	236,0	236,0	236,0	236,0	236,0	236,0	236,0	236,0	236,0	236,0	237,0	237,0	237,0	237,0
Напряж 110 1 СШ	кВ	118,0	118,0	118,0	118,0	118,0	118,0	118,0	118,0	117,0	117,0	117,0	117,0	117,0	117,0	117,0	117,0	117,0	117,0	117,0	118,0	118,0	118,0	118,0	118,0	118,0
Напряж 110 2 СШ	кВ	118,0	118,0	118,0	118,0	118,0	118,0	118,0	118,0	117,0	117,0	117,0	117,0	117,0	117,0	117,0	117,0	117,0	117,0	117,0	118,0	118,0	118,0	118,0	118,0	118,0
Напряж сек.ш. 10	кВ	10,0	10,0	10,0	10,0	10,0	10,0	10,0	10,0	10,0	10,0	10,0	10,0	10,0	10,0	10,0	10,0	10,0	10,0	10,0	10,0	10,0	10,0	10,0	10,0	10,0
РПН АТ-1	№	4	4	4	4	4	4	4	4	4	4	4	4	4	4	4	4	4	4	4	4	4	4	4	4	4
РПН АТ-2	№	12	12	12	12	12	12	12	12	12	12	12	12	12	12	12	12	12	12	12	12	12	12	12	12	12

ООО "БСК"

День	Месяц	Год
20	12	2023

Почасовые контрольные замеры нагрузок и напряжений

ПС 500 кВ Бекетово

Присоединение	Ед. изм.	00:00	01:00	02:00	03:00	04:00	05:00	06:00	07:00	08:00	09:00	10:00	11:00	12:00	13:00	14:00	15:00	16:00	17:00	18:00	19:00	20:00	21:00	22:00	23:00	24:00
1	2	3	4	5	6	7	8	9	10	11	12	13	14	15	16	17	18	19	20	21	22	23	24	25	26	27
ВЛ 500 Бугульма	МВт	0,0	200,0	300,0	240,0	380,0	600,0	800,0	740,0	600,0	600,0	480,0	480,0	400,0	580,0	480,0	420,0	260,0	480,0	580,0	620,0	500,0	360,0	0,0	0,0	0,0
1,2 СШ	МВар	100,0	80,0	60,0	60,0	40,0	20,0	0,0	0,0	40,0	20,0	40,0	40,0	60,0	40,0	40,0	60,0	100,0	40,0	40,0	20,0	40,0	80,0	120,0	120,0	100,0
ВЛ 500 Уфимская	МВт	288,0	56,0	-32,0	16,0	-88,0	-156,0	-276,0	-192,0	-160,0	-128,0	-48,0	-88,0	-56,0	-144,0	-120,0	-84,0	36,0	-64,0	-120,0	-148,0	-68,0	8,0	204,0	192,0	184,0
1,2 СШ	МВар	72,0	112,0	124,0	120,0	116,0	132,0	152,0	132,0	108,0	132,0	120,0	120,0	112,0	132,0	124,0	112,0	100,0	128,0	128,0	136,0	116,0	124,0	84,0	84,0	84,0
ВЛ 500 Смеловская	МВт	-48,0	-168,0	-236,0	-264,0	-292,0	-444,0	-512,0	-468,0	-388,0	-380,0	-324,0	-292,0	-240,0	-344,0	-268,0	-248,0	-200,0	-332,0	-380,0	-388,0	-340,0	-300,0	-60,0	-72,0	-100,0
1,2 СШ	МВар	100,0	128,0	116,0	120,0	132,0	112,0	124,0	140,0	120,0	112,0	112,0	120,0	120,0	112,0	112,0	108,0	108,0	96,0	108,0	108,0	120,0	92,0	108,0	96,0	124,0
ВЛ 220 Ашкадар	МВт	110,0	140,8	154,0	149,6	158,4	167,2	171,6	167,2	158,4	140,8	132,0	140,8	127,6	145,2	145,2	140,8	132,0	136,4	132,0	136,4	132,0	136,4	110,0	114,4	118,8
1 СШ	МВар	-52,8	-66,0	-66,0	-66,0	-66,0	-61,6	-52,8	-52,8	-57,2	-48,4	-48,4	-52,8	-52,8	-48,4	-52,8	-52,8	-57,2	-52,8	-48,4	-48,4	-48,4	-52,8	-48,4	-52,8	-57,2
ВЛ 220 Благовар	МВт	-118,8	-79,2	-66,0	-74,8	-57,2	-35,2	-17,6	-26,4	-48,4	-44,0	-52,8	-57,2	-61,6	-44,0	-52,8	-57,2	-70,4	-48,4	-39,6	-35,2	-44,0	-61,6	-101,2	-105,6	-96,8
2 СШ	МВар	-26,4	-22,0	-22,0	-22,0	-26,4	-26,4	-35,2	-30,8	-30,8	-35,2	-30,8	-30,8	-30,8	-35,2	-30,8	-30,8	-26,4	-26,4	-30,8	-30,8	-26,4	-22,0	-17,6	-17,6	-17,6
ВЛ 220 Затонская ТЭЦ	МВт	149,6	127,6	127,6	140,8	136,4	132,0	118,8	118,8	132,0	123,2	123,2	123,2	127,6	123,2	118,8	127,6	132,0	127,6	123,2	123,2	127,6	132,0	145,2	154,0	145,2
1 СШ	МВар	-57,2	-61,6	-57,2	-61,6	-61,6	-44,0	-30,8	-39,6	-39,6	-39,6	-48,4	-44,0	-52,8	-44,0	-48,4	-44,0	-57,2	-44,0	-44,0	-39,6	-48,4	-48,4	-61,6	-61,6	-66,0
ВЛ 220 ТЭЦ-2	МВт	-4,4	-39,6	-44,0	-26,4	-39,6	-44,0	-57,2	-61,6	-44,0	-48,4	-44,0	-48,4	-44,0	-48,4	-48,4	-44,0	-39,6	-39,6	-44,0	-48,4	-44,0	-35,2	-17,6	-8,8	-17,6
2 СШ	МВар	-35,2	-35,2	-30,8	-35,2	-30,8	-26,4	-17,6	-22,0	-26,4	-30,8	-35,2	-35,2	-30,8	-26,4	-30,8	-35,2	-35,2	-30,8	-30,8	-30,8	-30,8	-35,2	-39,6	-39,6	-39,6
ВЛ 220 Уфа Южная	МВт	-4,4	-44,0	-39,6	-30,8	-39,6	-48,4	-57,2	-61,6	-44,0	-48,4	-48,4	-48,4	-44,0	-52,8	-52,8	-44,0	-39,6	-44,0	-48,4	-52,8	-48,4	-39,6	-17,6	-13,2	-22,0
1 СШ	МВар	-39,6	-35,2	-35,2	-35,2	-30,8	-26,4	-17,6	-26,4	-30,8	-30,8	-35,2	-35,2	-39,6	-30,8	-30,8	-35,2	-35,2	-35,2	-30,8	-30,8	-35,2	-35,2	-44,0	-39,6	-39,6
ОВ-220	МВт	0,0	0,0	0,0	0,0	0,0	0,0	0,0	0,0	0,0	0,0	0,0	0,0	0,0	0,0	0,0	0,0	0,0	0,0	0,0	0,0	0,0	0,0	0,0	0,0	0,0
	МВар	0,0	0,0	0,0	0,0	0,0	0,0	0,0	0,0	0,0	0,0	0,0	0,0	0,0	0,0	0,0	0,0	0,0	0,0	0,0	0,0	0,0	0,0	0,0	0,0	0,0
АТ-3 220 125 МВА	МВт	-50,2	-48,4	-45,8	-44,0	-44,0	-45,8	-46,6	-52,8	-54,6	-57,2	-58,1	-57,2	-55,4	-55,4	-53,7	-53,7	-52,8	-54,6	-55,4	-54,6	-55,4	-53,7	-51,9	-50,2	-47,5
1 СШ	МВар	-47,5	-47,5	-47,5	-46,6	-46,6	-44,9	-44,0	-46,6	-46,6	-48,4	-48,4	-49,3	-49,3	-48,4	-48,4	-49,3	-49,3	-48,4	-47,5	-47,5	-47,5	-48,4	-48,4	-48,4	-48,4
АТ-4 220 125 МВА	МВт	-57,2	-52,8	-52,8	-44,0	-48,4	-48,4	-48,4	-57,2	-57,2	-61,6	-61,6	-66,0	-57,2	-61,6	-57,2	-57,2	-57,2	-61,6	-57,2	-57,2	-61,6	-57,2	-57,2	-57,2	-52,8
2 СШ	МВар	-52,8	-57,2	-52,8	-52,8	-52,8	-52,8	-52,8	-52,8	-52,8	-57,2	-57,2	-57,2	-57,2	-57,2	-57,2	-57,2	-57,2	-57,2	-57,2	-57,2	-57,2	-57,2	-57,2	-52,8	-52,8
ВЛ 110 Дема 2	МВт	-59,4	-56,1	-52,8	-49,5	-46,2	-46,2	-46,2	-52,8	-56,1	-56,1	-56,1	-56,1	-52,8	-52,8	-52,8	-52,8	-52,8	-52,8	-52,8	-49,5	-52,8	-52,8	-56,1	-52,8	-52,8
2 СШ	МВар	-9,9	-9,9	-9,9	-9,9	-9,9	-6,6	-9,9	-9,9	-9,9	-9,9	-13,2	-13,2	-13,2	-13,2	-13,2	-9,9	-9,9	-13,2	-9,9	-13,2	-13,2	-9,9	-13,2	-13,2	-9,9
ВЛ 110 Искино Красная	МВт	-3,3	-13,2	-9,9	-6,6	-9,9	-13,2	-16,5	-13,2	-13,2	-16,5	-19,8	-16,5	-19,8	-19,8	-19,8	-23,1	-19,8	-16,5	-19,8	-19,8	-16,5	-16,5	-9,9	-6,6	-6,6
1 СШ	МВар	9,9	6,6	9,9	9,9	9,9	13,2	13,2	13,2	9,9	9,9	9,9	9,9	6,6	9,9	9,9	6,6	6,6	9,9	9,9	6,6	6,6	6,6	6,6	6,6	9,9
ВЛ 110 Карламан 1	МВт	-19,8	-23,1	-24,8	-24,8	-24,8	-29,7	-29,7	-31,4	-28,1	-31,4	-29,7	-28,1	-26,4	-29,7	-26,4	-24,8	-24,8	-28,1	-29,7	-29,7	-28,1	-29,7	-21,5	-23,1	-21,5
1 СШ	МВар	0,0	0,0	-1,7	0,0	1,7	1,7	3,3	1,7	1,7	1,7	-1,7	0,0	-1,7	0,0	1,7	-1,7	0,0	0,0	0,0	0,0	1,7	-1,7	-1,7	0,0	0,0
ВЛ 110 Карламан 2	МВт	-19,8	-23,1	-24,8	-24,8	-23,1	-28,1	-29,7	-29,7	-28,1	-31,4	-29,7	-28,1	-26,4	-28,1	-26,4	-24,8	-23,1	-28,1	-29,7	-29,7	-29,7	-28,1	-21,5	-21,5	-21,5
2 СШ	МВар	-1,7	0,0	0,0	1,7	1,7	1,7	1,7	1,7	1,7	0,0	0,0	0,0	0,0	0,0	0,0	0,0	0,0	-1,7	1,7	1,7	0,0	0,0	-1,7	-1,7	0,0
ВЛ 110 Новостерлитамак 1	МВт	33,0	36,3	39,6	39,6	39,6	42,9	46,2	42,9	42,9	39,6	36,3	36,3	33,0	39,6	39,6	36,3	33,0	36,3	33,0	36,3	33,0	36,3	29,7	29,7	29,7
1 СШ	МВар	-16,5	-23,1	-23,1	-19,8	-23,1	-23,1	-19,8	-19,8	-19,8	-16,5	-19,8	-19,8	-16,5	-16,5	-19,8	-19,8	-19,8	-16,5	-19,8	-19,8	-19,8	-19,8	-16,5	-19,8	-16,5
ВЛ 110 Новостерлитамак 2	МВт	31,0	38,3	41,6	40,9	42,2	44,9	46,2	44,2	42,9	38,3	37,0	37,0	33,0	38,3	37,6	36,3	33,7	36,3	35,0	37,0	36,3	36,3	28,4	30,4	31,0
2 СШ	МВар	-18,5	-22,4	-23,1	-23,1	-23,1	-23,1	-21,1	-21,8	-20,5	-18,5	-17,8	-18,5	-19,1	-19,8	-19,8	-19,1	-19,1	-18,5	-18,5	-18,5	-19,1	-19,1	-17,8	-17,8	-19,1
ВЛ 110 Уршак	МВт	-19,8	-19,8	-19,8	-19,8	-19,8	-23,1	-23,1	-26,4	-23,1	-26,4	-26,4	-23,1	-23,1	-26,4	-23,1	-23,1	-19,8	-26,4	-23,1	-26,4	-23,1	-23,1	-16,5	-19,8	-16,5
1 СШ	МВар	0,0	-3,3	-3,3	0,0	0,0	0,0	-3,3	-3,3	-3,3	-3,3	-3,3	-3,3	-3,3	-3,3	-3,3	-3,3	-3,3	-3,3	-3,3	-3,3	-3,3	-3,3	-3,3	-3,3	-3,3
ВЛ 110 Уфа Южная Зеленая	МВт	-3,3	-11,6	-9,9	-5,0	-6,6	-11,6	-13,2	-14,9	-13,2	-14,9	-16,5	-18,2	-14,9	-16,5	-14,9	-14,9	-11,6	-16,5	-16,5	-16,5	-16,5	-14,9	-6,6	-3,3	-5,0
2 СШ	МВар	9,9	9,9	11,6	9,9	11,6	13,2	14,9	13,2	13,2	13,2	11,6	11,6	11,6	11,6	13,2	11,6	9,9	11,6	11,6	13,2	11,6	9,9	8,3	8,3	8,3
ВЛ 110 Дема 1	МВт	-59,4	-52,8	-49,5	-46,2	-49,5	-46,2	-49,5	-52,8	-52,8	-56,1	-56,1	-56,1	-56,1	-52,8	-56,1	-52,8	-52,8	-49,5	-49,5	-49,5	-52,8	-52,8	-56,1	-52,8	-49,5
1 СШ	МВар	-9,9	-9,9	-9,9	-9,9	-9,9	-6,6	-9,9	-9,9	-9,9	-9,9	-13,2	-13,2	-13,2	-9,9	-9,9	-9,9	-13,2	-13,2	-9,9	-9,9	-9,9	-9,9	-13,2	-13,2	-9,9
ОВ 110	МВт	0,0	0,0	0,0	0,0	0,0	0,0	0,0	0,0	0,0	0,0	0,0	0,0	0,0	0,0	0,0	0,0	0,0	0,0	0,0	0,0	0,0	0,0	0,0	0,0	0,0
	МВар	0,0	0,0	0,0	0,0	0,0	0,0	0,0	0,0	0,0	0,0	0,0	0,0	0,0	0,0	0,0	0,0	0,0	0,0	0,0	0,0	0,0	0,0	0,0	0,0	0,0
ВЛ 110 Дема 3	МВт	-49,5	-46,2	-42,9	-42,9	-39,6	-39,6	-42,9	-46,2	-46,2	-46,2	-49,5	-49,5	-46,2	-46,2	-49,5	-46,2	-42,9	-42,9	-42,9	-39,6	-46,2	-42,9	-49,5	-46,2	-46,2
1 СШ	МВар	-9,9	-13,2	-9,9	-9,9	-9,9	-9,9	-9,9	-13,2	-13,2	-13,2	-13,2	-16,5	-16,5	-16,5	-13,2	-16,5	-13,2	-13,2	-13,2	-13,2	-13,2	-13,2	-13,2	-13,2	-13,2
АТ-6 500 кВ	МВт	-60,0	-80,0	-80,0	-60,0	-60,0	-60,0	-60,0	-100,0	-80,0	-80,0	-100,0	-100,0	-100,0	-80,0	-80,0	-100,0	-100,0	-80,0	-100,0	-80,0	-100,0	-80,0	-80,0	-80,0	-60,0
1,2 СШ	МВар	20,0	20,0	20,0	20,0	40,0	40,0	40,0	40,0	40,0	40,0	20,0	40,0	40,0	40,0	20,0	20,0	20,0	20,0	40,0	20,0	20,0	20,0	20,0	20,0	40,0
АТ-2 220 кВ 501 МВА	МВт	-17,6	-8,8	-17,6	-35,2	-26,4	-35,2	-35,2	-8,8	-26,4	0,0	8,8	8,8	0,0	0,0	0,0	0,0	0,0	0,0	-8,8	-8,8	-8,8	-8,8	-8,8	-17,6	-17,6
2 СШ	МВар	158,4	167,2	158,4	158,4	158,4	140,8	132,0	140,8	149,6	149,6	149,6	158,4	158,4	140,8	149,6	149,6	167,2	149,6	149,6	149,6	149,6	158,4	167,2	167,2	167,2
АТ-3 110 кВ 125 МВА	МВт	44,9	43,6	41,6	39,6	38,3	40,3	42,2	47,5	48,2	51,5	52,1	51,5	49,5	50,2	48,8	49,5	46,9	48,8	48,8	48,2	48,8	47,5	46,2	44,9	42,2
1 СШ	МВар	40,9	41,6	41,6	41,6	40,9	39,6	37,6	40,3	40,9	40,9	42,2	42,2	42,2	41,6	42,2	42,2	42,2	41,6	40,3	40,3	41,6	42,2	42,9	42,9	42,2
АТ-4 110 кВ 125 МВА	МВт	46,2	49,5	42,9	42,9	42,9	42,9	46,2	52,8	52,8	56,1	56,1	56,1	52,8	52,8	52,8	52,8	49,5	52,8	52,8	52,8	56,1	52,8	49,5	49,5	46,2
2 СШ	МВар	46,2	49,5	46,2	46,2	46,2	46,2	42,9	46,2	46,2	46,2	49,5	49,5	49,5	49,5	46,2	46,2	49,5	46,2	46,2	46,2	49,5	46,2	49,5	49,5	49,5
АТ-5 220 кВ 501 МВА	МВт	-8,8	-8,8	-17,6	-35,2	-26,4	-35,2	-26,4	-8,8	-17,6	0,0	8,8	8,8	8,8	0,0	0,0	0,0	0,0	-8,8	0,0	0,0	0,0	-8,8	-8,8	-17,6	-17,6
1 СШ	МВар	149,6	158,4	149,6	158,4	149,6	140,8	123,2	132,0	140,8	140,8	140,8	140,8	149,6	140,8	140,8	140,8	158,4	140,8	140,8	140,8	149,6	149,6	158,4	149,6	158,4
АТ-6 110 кВ 250 МВА	МВт	75,9	79,2	66,0	59,4	56,1	59,4	66,0	85,8	79,2	95,7	99,0	95,7	95,7	89,1	89,1	89,1	85,8	89,1	89,1	85,8	89,1	82,5	85,8	75,9	72,6
1 СШ	МВар	-33,0	-33,0	-33,0	-33,0	-33,0	-39,6	-46,2	-39,6	-33,0	-33,0	-33,0	-29,7	-29,7	-33,0	-29,7	-29,7	-29,7	-33,0	-36,3	-36,3	-29,7	-29,7	-29,7	-26,4	-29,7
АТ-3 10 кВ 125 МВА	МВт	-4,1	-3,8	-3,8	-3,8	-4,0	-3,9	-3,9	-4,0	-4,2	-4,2	-4,0	-4,2	-4,2	-4,0	-3,8	-3,9	-4,8	-4,8	-5,0	-5,0	-5,0	-4,8	-4,4	-3,8	-3,8
1 сек. шин	МВар	-0,8	-0,8	-0,8	-0,8	-0,8	-0,8	-0,7	-0,7	-0,7	-0,8	-0,8	-0,9	-0,9	-0,8	-0,7	-0,8	-1,0	-1,0	-1,1	-1,0	-1,0	-1,0	-0,7	-0,8	-0,8
АТ-4 10 кВ 125 МВА	МВт	-4,6	-4,7	-4,5	-4,6	-4,6	-4,5	-4,5	-4,8	-4,8	-5,0	-4,8	-4,9	-4,8	-4,7	-4,8	-4,7	-4,7	-4,6	-4,6	-4,8	-4,6	-4,8	-4,7	-4,6	-4,4
2 сек. шин	МВар	-1,1	-1,1	-1,1	-1,1	-1,1	-1,0	-1,0	-1,1	-1,0	-1,1	-1,1	-1,1	-1,1	-1,0	-1,0	-1,1	-1,1	-1,0	-1,0	-1,0	-1,0	-1,0	-1,1	-1,1	-1,0
ф.130 Бекетово 10 кВ	МВт	-0,5	-0,5	-0,5	-0,5	-0,5	-0,5	-0,5	-0,5	-0,6	-0,5	-0,5	-0,5	-0,5	-0,4	-0,4	-0,5	-0,5	-0,5	-0,5	-0,5	-0,5	-0,5	-0,5	-0,4	-0,4
1 сек. шин	МВар	-0,1	-0,1	-0,1	-0,1	-0,1	-0,1	-0,1	-0,1	-0,1	-0,1	-0,1	-0,1	-0,1	-0,1	-0,1	-0,1	-0,1	-0,1	-0,1	-0,1	-0,1	-0,1	-0,1	-0,1	-0,1

ф.131 Сихонькино 10 кВ	МВт	-0,5	-0,5	-0,5	-0,5	-0,5	-0,5	-0,5	-0,5	-0,5	-0,5	-0,5	-0,5	-0,5	-0,5	-0,5	-0,5	-0,5	-0,5	-0,5	-0,5	-0,5	-0,5	-0,5	-0,5	-0,5
2 сек. шин	МВар	-0,2	-0,2	-0,2	-0,2	-0,2	-0,2	-0,2	-0,2	-0,2	-0,2	-0,2	-0,2	-0,2	-0,2	-0,2	-0,2	-0,2	-0,2	-0,2	-0,2	-0,2	-0,2	-0,2	-0,2	-0,2
ф.132 Булгаково 10 кВ	МВт	-2,6	-2,4	-2,5	-2,5	-2,5	-2,5	-2,5	-2,5	-2,5	-2,6	-2,6	-2,5	-2,5	-2,5	-2,5	-2,4	-2,4	-2,4	-2,5	-2,5	-2,5	-2,5	-2,5	-2,5	-2,4
1 сек. шин	МВар	-0,4	-0,4	-0,4	-0,4	-0,4	-0,4	-0,4	-0,4	-0,4	-0,4	-0,4	-0,4	-0,4	-0,4	-0,4	-0,4	-0,4	-0,4	-0,4	-0,4	-0,4	-0,4	-0,4	-0,4	-0,4
ф. 135 Бузовьязы 10 кВ	МВт	-0,5	-0,5	-0,4	-0,4	-0,4	-0,5	-0,5	-0,5	-0,5	-0,5	-0,5	-0,6	-0,6	-0,6	-0,5	-0,5	-1,2	-1,3	-1,4	-1,3	-1,3	-1,2	-0,8	-0,4	-0,5
1 сек. шин	МВар	-0,2	-0,2	-0,2	-0,2	-0,2	-0,2	-0,2	-0,2	-0,2	-0,2	-0,2	-0,2	-0,2	-0,2	-0,2	-0,2	-0,4	-0,4	-0,5	-0,4	-0,4	-0,3	-0,1	-0,2	-0,2
ф.136 Ляхово 10 кВ	МВт	-0,8	-0,8	-0,7	-0,7	-0,7	-0,7	-0,8	-0,8	-0,9	-0,9	-0,8	-0,8	-0,8	-0,8	-0,8	-0,8	-0,9	-0,8	-0,9	-0,8	-0,8	-0,8	-0,8	-0,8	-0,7
2 сек. шин	МВар	-0,3	-0,3	-0,3	-0,3	-0,3	-0,3	-0,3	-0,3	-0,3	-0,3	-0,3	-0,2	-0,3	-0,3	-0,3	-0,3	-0,3	-0,3	-0,2	-0,2	-0,2	-0,3	-0,3	-0,3	-0,3
ф.144 Сайраново 10 кВ	МВт	-0,1	-0,1	-0,1	-0,1	-0,1	-0,1	-0,1	-0,1	-0,1	-0,1	-0,1	-0,1	-0,1	-0,1	-0,1	-0,1	-0,1	-0,1	-0,1	-0,1	-0,1	-0,1	-0,1	-0,1	-0,1
2 сек. шин	МВар	0,0	0,0	0,0	0,0	0,0	0,0	0,0	0,0	0,0	0,0	0,0	0,0	0,0	0,0	0,0	0,0	0,0	0,0	0,0	0,0	0,0	0,0	0,0	0,0	0,0
ф.240 Лесное 10 кВ	МВт	0,0	-0,1	0,0	0,0	0,0	-0,1	0,0	0,0	-0,1	-0,1	-0,1	-0,1	0,0	0,0	-0,1	0,0	0,0	-0,1	0,0	0,0	0,0	-0,1	0,0	0,0	-0,1
2 сек. шин	МВар	0,0	0,0	0,0	0,0	0,0	0,0	0,0	0,0	0,0	0,0	0,0	0,0	0,0	0,0	0,0	0,0	0,0	0,0	0,0	0,0	0,0	0,0	0,0	0,0	0,0
ф.373 Балагушево 10 кВ	МВт	-0,2	-0,2	-0,1	-0,1	-0,2	-0,2	-0,2	-0,2	-0,2	-0,2	-0,2	-0,2	-0,2	-0,2	-0,2	-0,2	-0,2	-0,2	-0,2	-0,2	-0,2	-0,2	-0,2	-0,2	-0,2
2 сек. шин	МВар	-0,1	-0,1	-0,1	-0,1	-0,1	0,0	0,0	0,0	-0,1	0,0	0,0	0,0	0,0	0,0	0,0	0,0	0,0	0,0	-0,1	-0,1	-0,1	-0,1	-0,1	0,0	-0,1
ф.134 Тансаитово 10 кВ	МВт	-0,3	-0,3	-0,3	-0,3	-0,3	-0,3	-0,3	-0,3	-0,3	-0,3	-0,3	-0,3	-0,4	-0,3	-0,3	-0,3	-0,4	-0,3	-0,3	-0,4	-0,4	-0,4	-0,3	-0,3	-0,3
1 сек. шин	МВар	-0,1	-0,1	-0,1	-0,1	-0,1	-0,1	-0,1	-0,1	-0,1	-0,1	-0,1	-0,1	-0,1	-0,1	-0,1	-0,1	-0,1	-0,1	-0,1	-0,1	-0,1	-0,1	-0,1	-0,1	-0,1
ф.417 Вязовка 10 кВ	МВт	-3,0	-3,1	-3,0	-3,0	-3,0	-3,0	-3,0	-3,1	-3,1	-3,2	-3,2	-3,2	-3,1	-3,1	-3,2	-3,1	-3,1	-3,0	-3,1	-3,1	-3,1	-3,2	-3,1	-3,0	-2,9
2 сек. шин	МВар	-0,5	-0,5	-0,5	-0,5	-0,5	-0,5	-0,5	-0,6	-0,5	-0,6	-0,6	-0,6	-0,5	-0,6	-0,6	-0,6	-0,6	-0,5	-0,5	-0,5	-0,5	-0,5	-0,5	-0,5	-0,5
Напряж 500 1 СШ	кВ	513,0	515,0	515,0	515,0	515,0	511,0	507,0	513,0	511,0	509,0	512,0	512,0	512,0	512,0	512,0	512,0	512,0	510,0	509,0	510,0	512,0	514,0	514,0	514,0	514,0
Напряж 500 2 СШ	кВ	513,0	515,0	515,0	515,0	515,0	511,0	507,0	513,0	511,0	509,0	512,0	512,0	512,0	512,0	512,0	512,0	512,0	510,0	509,0	510,0	512,0	514,0	514,0	514,0	514,0
Напряж 220 1 СШ	кВ	246,0	246,0	247,0	247,0	246,0	245,0	244,0	246,0	245,0	244,0	245,0	245,0	245,0	245,0	245,0	245,0	245,0	244,0	244,0	245,0	245,0	246,0	246,0	246,0	246,0
Напряж 220 2 СШ	кВ	246,0	246,0	247,0	247,0	246,0	245,0	244,0	246,0	245,0	244,0	245,0	245,0	245,0	245,0	245,0	245,0	245,0	244,0	244,0	245,0	245,0	246,0	246,0	246,0	246,0
Напряж 110 1 СШ	кВ	120,0	120,0	120,0	120,0	120,0	119,0	119,0	119,0	119,0	119,0	119,0	119,0	119,0	119,0	119,0	119,0	119,0	119,0	119,0	119,0	119,0	119,0	119,0	120,0	120,0
Напряж 110 2 СШ	кВ	120,0	120,0	120,0	120,0	120,0	119,0	119,0	119,0	119,0	119,0	119,0	119,0	119,0	119,0	119,0	119,0	119,0	119,0	119,0	119,0	119,0	119,0	119,0	120,0	120,0
Напряж 10 1 сек.ш.	кВ	10,0	10,0	10,0	10,0	10,0	10,0	10,0	10,0	10,0	10,0	10,0	10,0	10,0	10,0	10,0	10,0	10,0	10,0	10,0	10,0	10,0	10,0	10,0	10,0	10,0
Напряж 10 2 сек.ш.	кВ	10,0	10,0	10,0	10,0	10,0	10,0	10,0	10,0	10,0	10,0	10,0	10,0	10,0	10,0	10,0	10,0	10,0	10,0	10,0	10,0	10,0	10,0	10,0	10,0	10,0
РПН АТ-2	№	4	4	4	4	4	4	4	4	4	4	4	4	4	4	4	4	4	4	4	4	4	4	4	4	4
РПН АТ-3	№	10	10	10	10	10	10	10	10	10	10	10	10	10	10	10	10	10	10	10	10	10	10	10	10	10
РПН АТ-4	№	6	6	6	6	6	6	6	6	6	6	6	6	6	6	6	6	6	6	6	6	6	6	6	6	6
РПН АТ-5	№	4	4	4	4	4	4	4	4	4	4	4	4	4	4	4	4	4	4	4	4	4	4	4	4	4
РПН АТ-6	№	14	14	14	14	14	14	14	14	14	14	14	14	14	14	14	14	14	14	14	14	14	14	14	14	14

ООО "БСК"

День	Месяц	Год
20	12	2023

Почасовые контрольные замеры нагрузок и напряжений

ПС 220 кВ Белорецк

Присоединение	Ед. изм.	00:00	01:00	02:00	03:00	04:00	05:00	06:00	07:00	08:00	09:00	10:00	11:00	12:00	13:00	14:00	15:00	16:00	17:00	18:00	19:00	20:00	21:00	22:00	23:00	24:00
1	2	3	4	5	6	7	8	9	10	11	12	13	14	15	16	17	18	19	20	21	22	23	24	25	26	27
ВЛ 220 Смеловская-1	МВт	39,1	33,8	32,2	29,6	26,9	26,9	26,9	29,0	29,6	33,8	32,2	33,3	34,8	31,7	32,2	34,8	35,9	38,5	34,8	35,9	35,9	35,9	37,0	37,0	36,4
1СШ	МВар	21,1	18,5	20,1	17,4	18,0	19,0	19,5	20,1	16,9	19,5	19,0	18,0	18,5	17,4	16,9	18,5	18,0	20,6	19,0	21,1	20,6	18,5	15,3	16,4	19,5
ВЛ 220 Смеловская-2	МВт	38,5	33,8	32,7	29,6	26,9	26,4	26,4	29,0	29,6	33,8	31,7	33,3	33,8	31,2	32,2	33,8	35,9	37,5	34,8	35,9	35,9	35,4	36,4	37,0	35,9
2СШ	МВар	20,6	18,0	19,5	17,4	17,4	18,5	19,5	20,1	16,4	19,0	18,5	18,0	18,5	17,4	16,9	18,5	18,0	21,1	19,0	20,6	20,1	18,0	14,8	16,4	19,5
АТ1-110 125 МВА	МВт	38,3	33,3	31,9	29,3	26,4	26,1	26,1	28,5	28,8	33,0	31,4	33,0	33,8	31,2	31,4	33,8	35,6	37,5	34,3	35,9	35,4	35,1	36,4	36,4	35,6
1СШ	МВар	18,7	16,1	18,0	15,8	16,4	17,4	18,2	18,7	15,3	17,7	16,9	16,4	16,6	15,6	15,0	16,9	15,8	19,0	17,2	18,7	18,0	16,4	12,9	14,5	17,7
АТ2-110 125 МВА	МВт	37,5	32,5	31,4	28,5	25,9	25,6	25,3	27,7	28,2	32,2	30,6	31,9	32,7	30,4	30,6	33,0	34,8	36,7	33,5	34,6	34,3	34,3	35,4	35,6	34,6
2СШ	МВар	18,5	16,1	18,0	15,8	16,4	17,4	18,2	18,5	15,3	17,7	16,6	16,4	16,6	15,6	15,0	16,6	16,1	18,5	17,2	18,5	18,2	16,1	12,7	14,3	17,7
ВЛ 110 Комбинат-1	МВт	-2,1	-1,8	-1,1	-0,3	0,3	2,1	1,8	-0,3	0,3	-0,5	-0,5	-1,1	-1,1	-0,3	-0,8	-1,1	-1,1	-0,8	-0,3	-1,1	-1,3	-0,8	-2,6	-1,8	-1,3
1СШ	МВар	0,8	0,0	-0,3	-0,3	-0,8	-1,1	-1,8	-2,4	-0,8	-0,8	-0,8	-0,8	0,3	-0,5	-0,3	-0,3	0,3	-1,3	-0,8	-0,5	-1,3	-0,5	0,8	0,8	0,5
ВЛ 110 Комбинат-2	МВт	-2,4	-1,6	-0,8	-0,3	0,3	2,1	1,8	0,3	0,3	-0,3	-0,3	-1,1	-1,1	-0,3	-0,8	-1,1	-1,1	-0,8	0,3	0,8	-1,1	-0,8	-2,4	-1,8	-1,6
2СШ	МВар	0,8	0,0	-0,5	-0,3	-0,8	-1,1	-2,1	-2,4	-1,1	-0,8	-0,8	-0,5	0,3	-0,8	0,0	-0,3	0,0	-1,1	-0,8	-0,5	-1,1	-0,5	0,8	1,1	0,5
ВЛ 110 Белорецк-1	МВт	-18,7	-15,8	-15,3	-16,9	-16,4	-19,8	-20,1	-16,9	-20,1	-20,1	-20,9	-21,1	-20,6	-21,4	-20,9	-20,6	-20,6	-21,1	-22,2	-26,7	-16,4	-19,3	-18,2	-21,1	-20,1
1СШ	МВар	-16,1	-13,5	-13,2	-12,7	-11,9	-11,1	-11,4	-10,6	-11,9	-12,9	-13,2	-14,0	-15,8	-13,2	-13,7	-14,0	-14,3	-13,2	-13,2	-16,9	-11,1	-11,6	-14,3	-16,1	-16,4
ВЛ 110 Белорецк-2	МВт	-19,3	-16,1	-15,3	-17,4	-16,9	-20,3	-20,6	-17,2	-20,3	-20,6	-21,4	-21,6	-21,1	-21,9	-21,1	-20,9	-21,1	-21,6	-22,7	-26,9	-16,6	-19,5	-18,7	-21,6	-20,6
2СШ	МВар	-16,1	-13,5	-12,9	-12,7	-11,6	-11,1	-11,4	-10,6	-11,9	-12,9	-12,9	-14,3	-15,6	-13,2	-13,7	-14,0	-14,3	-13,2	-13,2	-16,6	-10,8	-11,4	-14,3	-16,1	-16,1
ВЛ 110 Серменево	МВт	-4,8	-1,3	-2,4	1,1	2,6	5,5	4,8	-2,1	3,2	-1,6	2,4	0,5	-1,1	2,4	1,6	0,3	-0,8	-0,8	1,8	2,9	-6,1	-2,9	-2,1	-1,8	-1,8
	МВар	-6,1	-2,4	-4,0	-3,2	-4,0	-5,5	-6,1	-9,5	-3,4	-5,3	-3,7	-2,4	-2,6	-2,4	-1,3	-3,2	-2,9	-4,2	-4,0	-4,0	-9,0	-5,0	0,3	-1,6	-3,7
ВЛ 110 Узян	МВт	-0,8	-0,8	-0,8	-0,5	-0,8	-0,8	-0,8	-0,8	-0,8	-0,8	-0,8	-1,1	-0,8	-0,8	-0,8	-0,8	-0,8	-0,8	-0,8	-0,8	-0,8	-1,1	-0,8	-0,8	-0,8
2СШ	МВар	1,8	1,6	1,6	1,8	1,6	1,6	1,6	1,6	1,6	1,6	1,6	1,6	1,6	1,8	1,6	1,6	1,6	1,8	1,6	1,6	1,6	1,6	1,8	1,6	1,8
ВЛ 110 Тукан	МВт	-6,3	-5,8	-5,8	-5,8	-5,5	-5,5	-5,8	-6,9	-8,2	-8,2	-7,7	-7,1	-6,9	-6,9	-6,9	-6,6	-6,9	-7,4	-8,2	-8,2	-7,9	-7,7	-7,4	-6,9	-6,6
1СШ	МВар	3,7	3,7	3,7	3,7	3,7	3,7	3,7	3,7	3,4	3,4	3,4	3,2	3,4	3,7	3,7	3,4	3,2	3,4	3,4	3,2	3,4	3,4	3,4	3,4	3,4
ВЛ 110 Юша	МВт	-1,1	-1,1	-0,3	2,6	3,2	6,3	5,0	1,1	3,7	1,1	2,9	1,6	1,1	2,6	2,1	0,8	1,1	0,3	3,2	4,5	-1,3	-0,5	-1,3	-0,5	0,5
2СШ	МВар	-0,3	-0,8	-2,9	-1,1	-2,9	-2,6	-5,5	-6,3	-2,1	-3,4	-2,4	-1,8	-0,3	-1,6	-0,5	-1,6	-0,8	-4,2	-2,4	-1,6	-4,5	-4,8	0,8	0,5	-0,5
ВЛ 110 Маяк	МВт	-3,2	-3,4	-3,2	-3,4	-3,2	-3,2	-3,2	-3,4	-3,7	-3,7	-4,0	-3,7	-3,4	-3,4	-3,7	-3,4	-3,7	-3,4	-3,7	-3,7	-3,7	-3,4	-3,4	-3,2	-3,2
1СШ	МВар	1,3	1,3	1,3	1,3	1,3	1,3	1,3	1,6	1,3	1,3	1,3	1,3	1,3	1,3	1,3	1,3	1,3	1,6	1,3	1,3	1,3	1,3	1,3	1,3	1,3
ВЛ 110 ГПП-1	МВт	-8,7	-9,2	-9,8	-8,4	-9,2	-8,7	-8,2	-6,3	-8,4	-8,2	-8,7	-7,7	-9,0	-8,4	-9,0	-8,4	-9,5	-9,5	-7,4	-6,9	-8,2	-8,2	-8,7	-8,2	-8,4
1СШ	МВар	-6,6	-7,1	-6,9	-7,4	-7,9	-6,9	-5,3	-3,7	-6,1	-5,8	-6,6	-5,8	-6,6	-6,3	-7,7	-6,3	-7,1	-6,6	-5,3	-3,7	-5,5	-5,5	-6,6	-6,6	-6,6
ВЛ 110 ГПП-3	МВт	-7,9	-9,0	-9,2	-8,7	-6,6	-9,5	-6,3	-3,4	-3,2	-2,9	-2,9	-2,9	-2,9	-3,4	-3,2	-4,2	-6,6	-8,2	-8,2	-6,6	-6,6	-5,5	-6,3	-4,2	-6,6
2СШ	МВар	-1,6	-2,1	-2,4	-1,8	-0,3	-2,6	-0,3	0,0	0,0	0,0	0,0	0,0	0,0	0,0	0,0	-0,8	-0,3	-1,1	-1,3	-0,5	-0,3	-0,3	-0,3	0,0	-0,3
ОВМ-110	МВт	0,0	0,0	0,0	0,0	0,0	0,0	0,0	0,0	0,0	0,0	0,0	0,0	0,0	0,0	0,0	0,0	0,0	0,0	0,0	0,0	0,0	0,0	0,0	0,0	0,0
	МВар	0,0	0,0	0,0	0,0	0,0	0,0	0,0	0,0	0,0	0,0	0,0	0,0	0,0	0,0	0,0	0,0	0,0	0,0	0,0	0,0	0,0	0,0	0,0	0,0	0,0
АТ1-10 125 МВА	МВт	-0,4	-0,5	-0,5	-0,4	-0,4	-0,4	-0,4	-0,5	-0,5	-0,5	-0,5	-0,5	-0,5	-0,5	-0,5	-0,6	-0,6	-0,5	-0,5	-0,5	-0,5	-0,5	-0,5	-0,5	-0,4
1 сек.ш	МВар	-0,2	-0,2	-0,2	-0,3	-0,2	-0,2	-0,2	-0,2	-0,2	-0,3	-0,3	-0,3	-0,3	-0,2	-0,3	-0,3	-0,4	-0,2	-0,2	-0,2	-0,2	-0,2	-0,3	-0,2	-0,3
АТ2-10 125 МВА	МВт	-0,8	-0,8	-0,7	-0,8	-0,8	-0,8	-0,8	-0,9	-1,0	-1,0	-1,0	-1,0	-1,0	-0,9	-0,8	-0,9	-0,9	-1,0	-1,0	-1,0	-1,0	-0,8	-0,9	-0,8	-0,8
2 сек.ш	МВар	-0,2	-0,2	-0,2	-0,3	-0,3	-0,2	-0,2	-0,3	-0,2	-0,2	-0,3	-0,3	-0,3	-0,3	-0,3	-0,3	-0,3	-0,3	-0,3	-0,2	-0,2	-0,2	-0,3	-0,3	-0,3
ВЛ-10кВ ф.1-06	МВт	0,0	0,0	0,0	0,0	0,0	0,0	0,0	0,0	0,0	0,0	0,0	0,0	0,0	0,0	0,0	0,0	0,0	0,0	0,0	0,0	0,0	0,0	0,0	0,0	0,0
1 сек.ш	МВар	0,0	0,0	0,0	0,0	0,0	0,0	0,0	0,0	0,0	0,0	0,0	0,0	0,0	0,0	0,0	0,0	0,0	0,0	0,0	0,0	0,0	0,0	0,0	0,0	0,0
ВЛ-10кВ ф.1-12	МВт	-0,4	-0,4	-0,4	-0,4	-0,4	-0,4	-0,4	-0,4	-0,4	-0,5	-0,5	-0,5	-0,5	-0,5	-0,5	-0,5	-0,6	-0,5	-0,5	-0,5	-0,5	-0,4	-0,4	-0,4	-0,4
1 сек.ш	МВар	-0,2	-0,2	-0,2	-0,2	-0,2	-0,2	-0,2	-0,2	-0,2	-0,3	-0,2	-0,3	-0,3	-0,2	-0,3	-0,3	-0,4	-0,2	-0,2	-0,2	-0,2	-0,2	-0,2	-0,2	-0,2
ВЛ-10кВ ф.1-18	МВт	-0,7	-0,7	-0,7	-0,7	-0,7	-0,7	-0,7	-0,8	-0,9	-0,9	-0,9	-0,9	-0,9	-0,8	-0,8	-0,8	-0,8	-0,9	-0,9	-0,9	-0,9	-0,8	-0,8	-0,7	-0,7
2 сек.ш	МВар	-0,2	-0,3	-0,2	-0,3	-0,3	-0,2	-0,2	-0,2	-0,2	-0,2	-0,3	-0,3	-0,3	-0,3	-0,3	-0,3	-0,3	-0,3	-0,3	-0,2	-0,3	-0,2	-0,3	-0,2	-0,3
ВЛ-10кВ ф.1-20	МВт	0,0	0,0	0,0	0,0	0,0	0,0	0,0	0,0	0,0	0,0	0,0	0,0	0,0	0,0	0,0	0,0	0,0	0,0	0,0	0,0	0,0	0,0	0,0	0,0	0,0
2 сек.ш	МВар	0,0	0,0	0,0	0,0	0,0	0,0	0,0	0,0	0,0	0,0	0,0	0,0	0,0	0,0	0,0	0,0	0,0	0,0	0,0	0,0	0,0	0,0	0,0	0,0	0,0
Напряж 220 1 СШ	кВ	229,0	230,0	230,0	230,0	230,0	228,0	228,0	230,0	229,0	228,0	228,0	229,0	229,0	229,0	229,0	229,0	227,0	227,0	226,0	228,0	228,0	229,0	229,0	230,0	229,0
Напряж 220 2 СШ	кВ	229,0	230,0	230,0	230,0	230,0	228,0	228,0	230,0	229,0	228,0	228,0	229,0	229,0	229,0	229,0	229,0	227,0	227,0	226,0	228,0	228,0	229,0	229,0	230,0	229,0
Напряж 110 1 СШ	кВ	117,0	118,0	118,0	118,0	118,0	117,0	118,0	118,0	117,0	117,0	117,0	118,0	118,0	117,0	117,0	117,0	116,0	116,0	116,0	117,0	117,0	118,0	117,0	119,0	117,0
Напряж 110 2 СШ	кВ	117,0	118,0	118,0	118,0	118,0	117,0	118,0	118,0	117,0	117,0	117,0	118,0	118,0	117,0	117,0	117,0	116,0	116,0	116,0	117,0	117,0	118,0	117,0	119,0	117,0
Напряж 10 1 сек.ш.	кВ	10,0	10,0	10,0	11,0	11,0	11,0	10,0	10,0	10,0	10,0	10,0	10,0	10,0	10,0	10,0	10,0	10,0	10,0	10,0	10,0	10,0	10,0	10,0	10,0	10,0
Напряж 10 2 сек.ш.	кВ	10,0	10,0	10,0	11,0	11,0	11,0	10,0	10,0	10,0	10,0	10,0	10,0	10,0	10,0	10,0	10,0	10,0	10,0	10,0	10,0	10,0	10,0	10,0	10,0	10,0
РПН АТ-1	№	6	6	6	6	6	6	6	6	6	6	6	6	6	6	6	6	6	6	6	6	6	6	6	6	6
РПН АТ-2	№	6	6	6	6	6	6	6	6	6	6	6	6	6	6	6	6	6	6	6	6	6	6	6	6	6

ООО "БСК"

День	Месяц	Год
20	12	2023

Почасовые контрольные замеры нагрузок и напряжений

ПС 220 кВ Благовар

Присоединение	Ед. изм.	00:00	01:00	02:00	03:00	04:00	05:00	06:00	07:00	08:00	09:00	10:00	11:00	12:00	13:00	14:00	15:00	16:00	17:00	18:00	19:00	20:00	21:00	22:00	23:00	24:00
1	2	3	4	5	6	7	8	9	10	11	12	13	14	15	16	17	18	19	20	21	22	23	24	25	26	27
1АТ-220 125 МВА	МВт	50,2	57,2	60,7	59,0	65,1	69,5	78,3	80,1	73,0	72,2	69,5	70,4	66,9	71,3	69,5	66,0	58,1	66,9	66,9	68,6	65,1	58,1	46,6	45,8	44,0
ВЛ 220 Бекетово	МВт	117,0	76,6	65,1	72,2	58,1	36,1	17,6	29,0	45,8	43,1	52,8	52,8	59,0	42,2	51,0	57,2	70,4	51,0	37,0	32,6	44,0	58,1	99,4	100,3	95,0
1СШ	МВар	28,2	29,0	30,8	29,0	32,6	37,0	44,9	43,1	39,6	42,2	41,4	42,2	38,7	41,4	39,6	37,0	32,6	37,0	40,5	41,4	37,8	31,7	23,8	21,1	22,9
ВЛ 220 Туймазы	МВт	-66,9	-18,5	-5,3	-13,2	6,2	33,4	60,7	51,0	28,2	27,3	15,8	17,6	7,9	29,9	17,6	8,8	-11,4	15,8	29,9	36,1	20,2	0,9	-53,7	-55,4	-51,0
2СШ	МВар	15,0	1,8	-1,8	1,8	-1,8	-7,9	-17,6	-13,2	-6,2	-11,4	-7,9	-10,6	-6,2	-9,7	-7,0	-5,3	0,9	-6,2	-11,4	-12,3	-7,0	-1,8	9,7	11,4	9,7
СМВ-110	МВт	-25,1	-29,0	-30,8	-29,9	-32,6	-34,8	-38,7	-40,0	-37,0	-36,1	-35,2	-35,6	-33,4	-36,1	-34,8	-33,0	-29,5	-33,9	-33,4	-34,3	-32,1	-29,5	-23,3	-22,9	-22,4
	МВар	0,0	0,0	0,0	0,0	0,0	0,0	0,0	0,0	0,0	0,0	0,0	0,0	0,0	0,0	0,0	0,0	0,0	0,0	0,0	0,0	0,0	0,0	0,0	0,0	0,0
1АТ-110	МВт	-49,3	-56,8	-59,8	-58,5	-63,4	-68,2	-76,6	-79,2	-72,2	-70,4	-68,6	-69,5	-66,0	-70,4	-68,2	-65,1	-57,6	-65,6	-65,6	-68,2	-63,8	-57,2	-45,8	-45,3	-43,6
	МВар	0,0	0,0	0,0	0,0	0,0	0,0	0,0	0,0	0,0	0,0	0,0	0,0	0,0	0,0	0,0	0,0	0,0	0,0	0,0	0,0	0,0	0,0	0,0	0,0	0,0
ВЛ 110 Нурлино-1	МВт	-10,3	-12,1	-10,3	-7,9	-8,7	-12,1	-15,0	-16,6	-15,8	-18,5	-16,9	-16,9	-14,8	-17,2	-15,8	-15,6	-13,7	-15,8	-19,3	-19,0	-18,7	-17,2	-12,1	-9,8	-10,8
1СШ	МВар	-12,9	-9,5	-9,5	-9,5	-9,0	-7,9	-6,6	-6,6	-7,1	-7,1	-6,9	-7,1	-7,7	-7,7	-8,2	-8,2	-7,9	-7,9	-7,7	-7,7	-7,7	-8,4	-9,5	-9,8	-9,2
ВЛ 110 Нурлино-2	МВт	-11,1	-12,4	-10,8	-8,7	-9,2	-12,7	-15,3	-17,2	-16,9	-20,1	-18,2	-18,0	-15,8	-18,0	-16,6	-16,6	-14,8	-16,4	-20,1	-19,5	-19,5	-17,7	-12,9	-10,6	-11,1
2СШ	МВар	-13,7	-10,6	-10,6	-10,6	-9,8	-8,7	-7,4	-7,7	-7,9	-7,9	-7,7	-7,9	-8,2	-8,2	-8,7	-9,0	-9,0	-8,7	-8,2	-8,2	-8,4	-9,2	-10,3	-10,8	-10,0
ВЛ 110 Языково-1	МВт	-14,3	-16,6	-19,8	-21,4	-23,2	-22,4	-23,8	-23,2	-20,3	-16,4	-17,4	-18,0	-18,0	-18,2	-18,2	-16,6	-14,8	-17,2	-13,7	-15,3	-12,9	-11,6	-10,8	-12,9	-10,8
1СШ	МВар	-6,6	-3,7	-3,4	-4,0	-4,5	-4,2	-3,7	-5,5	-6,3	-5,3	-7,1	-6,3	-6,3	-5,5	-5,0	-5,5	-6,3	-5,3	-4,5	-4,5	-5,5	-4,8	-5,5	-5,3	-5,0
ВЛ 110 Языково-2	МВт	-14,0	-16,1	-19,8	-21,1	-23,0	-22,2	-23,2	-23,0	-20,1	-16,1	-17,2	-17,7	-17,7	-18,2	-18,2	-16,6	-14,8	-17,2	-13,5	-15,0	-12,7	-11,6	-10,6	-12,7	-11,1
2СШ	МВар	-6,3	-3,7	-3,2	-3,7	-4,5	-4,2	-3,7	-5,3	-6,3	-5,3	-6,9	-6,1	-6,3	-5,3	-5,3	-5,5	-6,3	-5,3	-4,5	-4,5	-5,5	-5,0	-5,3	-5,0	-5,3
Напряж 220 1 СШ	кВ	236	236	237	237	237	236	234	235	235	234	234	234	234	234	234	234	234	234	234	235	234	236	235	235	236
Напряж 220 2 СШ	кВ	236	236	237	237	237	236	234	235	235	234	234	234	234	234	234	234	234	234	234	235	234	236	235	235	236
Напряж 110 1 СШ	кВ	120	120	121	121	121	120	119	119	119	119	119	119	119	119	119	119	119	119	119	120	119	120	120	120	120
Напряж 110 2 СШ	кВ	120	120	121	121	121	120	119	119	119	119	119	119	119	119	119	119	119	119	119	120	119	120	120	120	120
Напряж 10 1 сек.ш.	кВ	11	11	11	11	11	11	11	11	11	11	11	11	11	11	11	11	11	11	11	11	11	11	11	11	11
РПН АТ-1	№	6	6	6	6	6	6	6	6	6	6	6	6	6	6	6	6	6	6	6	6	6	6	6	6	6

ООО "БСК"

День	Месяц	Год
20	12	2023

Почасовые контрольные замеры нагрузок и напряжений

ПС 500 кВ Буйская

Присоединение	Ед. изм.	00:00	01:00	02:00	03:00	04:00	05:00	06:00	07:00	08:00	09:00	10:00	11:00	12:00	13:00	14:00	15:00	16:00	17:00	18:00	19:00	20:00	21:00	22:00	23:00	24:00
1	2	3	4	5	6	7	8	9	10	11	12	13	14	15	16	17	18	19	20	21	22	23	24	25	26	27
ВЛ 500 КАЛИНО	МВт	696,0	348,0	216,0	328,0	184,0	120,0	8,0	104,0	136,0	84,0	172,0	232,0	212,0	112,0	152,0	216,0	368,0	232,0	120,0	88,0	192,0	228,0	472,0	548,0	536,0
1,2 СШ	МВар	0,0	92,0	116,0	92,0	136,0	152,0	180,0	156,0	160,0	136,0	120,0	116,0	112,0	124,0	116,0	108,0	80,0	104,0	124,0	128,0	116,0	104,0	48,0	36,0	44,0
ВЛ 500 КАРМАНОВО	МВт	-288,0	48,0	152,0	36,0	184,0	312,0	484,0	420,0	384,0	488,0	408,0	328,0	308,0	424,0	344,0	316,0	168,0	300,0	440,0	460,0	392,0	320,0	20,0	-124,0	0,0
1,2 СШ	МВар	160,0	80,0	60,0	80,0	28,0	32,0	12,0	36,0	44,0	96,0	96,0	104,0	96,0	100,0	104,0	112,0	124,0	112,0	100,0	96,0	96,0	104,0	140,0	136,0	124,0
ВЛ 500 УФИМСКАЯ	МВт	-120,0	-140,0	-120,0	-120,0	-120,0	-180,0	-220,0	-260,0	-280,0	-320,0	-340,0	-320,0	-280,0	-300,0	-260,0	-300,0	-300,0	-280,0	-320,0	-320,0	-360,0	-320,0	-240,0	-180,0	-180,0
1,2 СШ	МВар	140,0	140,0	140,0	140,0	160,0	140,0	120,0	120,0	140,0	100,0	100,0	100,0	120,0	100,0	100,0	100,0	120,0	100,0	100,0	100,0	100,0	100,0	140,0	140,0	140,0
Р-500	МВт	6,0	4,0	4,0	4,0	4,0	6,0	4,0	6,0	4,0	6,0	4,0	4,0	6,0	4,0	4,0	4,0	4,0	4,0	6,0	4,0	4,0	6,0	4,0	4,0	4,0
1,2 СШ	МВар	172,0	172,0	174,0	172,0	170,0	170,0	168,0	170,0	170,0	172,0	172,0	172,0	174,0	174,0	172,0	174,0	174,0	174,0	174,0	174,0	174,0	176,0	174,0	174,0	172,0
ВЛ 220 Аргамак	МВт	-96,8	-89,8	-86,2	-87,1	-83,6	-84,5	-84,5	-94,2	-93,3	-97,7	-100,3	-98,6	-96,8	-94,2	-93,3	-95,0	-97,7	-95,0	-95,0	-94,2	-97,7	-95,9	-97,7	-94,2	-89,8
1,2 СШ	МВар	-73,9	-78,3	-79,2	-79,2	-77,4	-78,3	-78,3	-80,1	-82,7	-84,5	-85,4	-85,4	-84,5	-83,6	-83,6	-84,5	-82,7	-82,7	-83,6	-83,6	-83,6	-82,7	-81,0	-80,1	-79,2
АТ 1 сторона 110 кВ	МВт	97,7	93,3	86,2	87,1	90,6	87,1	87,1	90,6	78,3	79,2	77,4	80,1	79,2	73,9	73,9	76,6	79,2	81,0	77,4	78,3	74,8	76,6	85,4	81,8	74,8
1СШ	МВар	-15,0	-3,5	-4,4	-5,3	-0,9	3,5	1,8	0,9	10,6	1,8	-1,8	-1,8	-0,9	-2,6	-2,6	-1,8	-3,5	-2,6	-1,8	-1,8	-4,4	-3,5	-4,4	-3,5	-3,5
АТ 2 сторона 110 кВ	МВт	77,4	73,0	67,8	68,6	72,2	69,5	68,6	72,2	61,6	62,5	61,6	63,4	62,5	58,1	59,0	61,6	63,4	63,4	61,6	61,6	59,0	60,7	67,8	64,2	59,8
2СШ	МВар	44,0	54,6	53,7	52,8	56,3	56,3	55,4	56,3	62,5	58,1	56,3	56,3	56,3	55,4	55,4	56,3	55,4	55,4	55,4	56,3	52,8	54,6	53,7	54,6	53,7
ВЛ 110 ГОЖАН 1	МВт	-16,7	-16,9	-16,9	-16,9	-16,7	-16,9	-17,4	-16,9	-17,2	-17,2	-17,2	-16,9	-16,9	-16,5	-16,7	-16,7	-16,5	-16,7	-16,7	-16,7	-16,7	-16,7	-16,3	-16,5	-16,5
1СШ	МВар	-10,8	-11,0	-11,2	-11,2	-10,8	-10,8	-10,8	-10,8	-10,6	-11,2	-11,2	-11,0	-11,0	-10,8	-11,0	-11,2	-11,0	-11,0	-11,0	-11,0	-11,2	-11,2	-11,0	-10,8	-11,0
ВЛ 110 ГОЖАН 2	МВт	-15,8	-15,8	-15,8	-15,8	-15,8	-15,8	-15,8	-16,3	-16,3	-16,3	-16,3	-16,3	-16,3	-16,3	-15,8	-16,7	-16,3	-16,3	-16,3	-16,3	-16,7	-16,7	-16,7	-17,6	-17,6
2СШ	МВар	-12,3	-12,3	-12,3	-12,3	-11,9	-11,9	-11,4	-11,9	-11,9	-12,3	-12,3	-12,8	-12,8	-12,3	-12,8	-12,3	-12,8	-12,3	-12,3	-12,8	-12,8	-13,2	-13,2	-12,8	-12,8
ВЛ 110 ЯНАУЛ КРАСНАЯ	МВт	-37,4	-33,0	-33,0	-33,0	-33,0	-33,0	-30,8	-33,0	-28,6	-28,6	-26,4	-28,6	-28,6	-24,2	-26,4	-28,6	-28,6	-28,6	-28,6	-26,4	-26,4	-28,6	-30,8	-28,6	-26,4
1СШ	МВар	2,2	-4,4	-4,4	-2,2	-6,6	-8,8	-6,6	-4,4	-11,0	-6,6	-6,6	-6,6	-4,4	-4,4	-6,6	-6,6	-6,6	-4,4	-6,6	-6,6	-4,4	-4,4	-4,4	-6,6	-4,4
ВЛ 110 ЯНАУЛ 1	МВт	-37,4	-33,0	-33,0	-30,8	-33,0	-30,8	-30,8	-33,0	-26,4	-28,6	-26,4	-28,6	-26,4	-24,2	-24,2	-26,4	-28,6	-28,6	-26,4	-26,4	-24,2	-26,4	-28,6	-28,6	-26,4
1СШ	МВар	-2,2	-8,8	-11,0	-8,8	-11,0	-11,0	-11,0	-11,0	-15,4	-11,0	-8,8	-11,0	-11,0	-8,8	-8,8	-8,8	-11,0	-11,0	-11,0	-8,8	-8,8	-8,8	-8,8	-8,8	-8,8
ВЛ 110 ЯНАУЛ 2	МВт	-37,4	-35,2	-33,0	-33,0	-33,0	-33,0	-30,8	-33,0	0,0	0,0	0,0	0,0	0,0	0,0	0,0	-26,4	-28,6	-28,6	-28,6	-26,4	-26,4	-26,4	-30,8	-28,6	-26,4
2СШ	МВар	-4,4	-11,0	-11,0	-8,8	-11,0	-13,2	-11,0	-11,0	0,0	0,0	0,0	0,0	0,0	0,0	0,0	-11,0	-8,8	-11,0	-8,8	-11,0	-8,8	-8,8	-11,0	-8,8	-11,0
ВЛ 110 ЯНАУЛ-ТЯГА ЗЕЛЁНАЯ	МВт	-30,8	-30,8	-26,4	-26,4	-30,8	-28,6	-30,8	-30,8	-24,2	-24,2	-24,2	-26,4	-26,4	-24,2	-22,0	-24,2	-26,4	-26,4	-24,2	-24,2	-24,2	-24,2	-28,6	-26,4	-22,0
2СШ	МВар	0,0	-6,6	-2,2	-4,4	-8,8	-6,6	-6,6	-6,6	-8,8	-4,4	-6,6	-6,6	-6,6	-6,6	-4,4	-4,4	-4,4	-6,6	-6,6	-6,6	-4,4	-4,4	-4,4	-4,4	-4,4
ОВ 110	МВт	0,0	0,0	0,0	0,0	0,0	0,0	0,0	0,0	-26,4	-27,3	-27,3	-28,2	-27,3	-25,5	-25,5	0,0	0,0	0,0	0,0	0,0	0,0	0,0	0,0	0,0	0,0
1,2 СШ	МВар	0,0	0,0	0,0	0,0	0,0	0,0	0,0	0,0	-15,8	-11,4	-10,6	-9,7	-10,6	-9,7	-9,7	0,0	0,0	0,0	0,0	0,0	0,0	0,0	0,0	0,0	0,0
АТ 1 сторона 10 кВ	МВт	0,2	0,3	0,3	0,2	0,3	0,2	0,2	0,2	0,2	0,2	0,2	0,2	0,2	0,2	0,2	0,2	0,2	0,2	0,2	0,2	0,2	0,2	0,2	0,2	0,2
1 сек. ш.	МВар	0,1	0,1	0,1	0,1	0,1	0,1	0,1	0,1	0,1	0,1	0,1	0,1	0,1	0,1	0,1	0,1	0,1	0,1	0,1	0,1	0,1	0,1	0,1	0,1	0,1
АТ 2 сторона 10 кВ	МВт	0,2	0,2	0,1	0,1	0,2	0,1	0,2	0,2	0,1	0,2	0,2	0,1	0,1	0,2	0,1	0,2	0,1	0,1	0,1	0,1	0,1	0,2	0,2	0,2	0,1
2 сек. ш.	МВар	0,0	0,1	0,0	0,0	0,0	0,0	0,0	0,0	0,0	0,1	0,0	0,0	0,0	0,1	0,1	0,1	0,1	0,0	0,1	0,1	0,0	0,0	0,1	0,1	0,1
АТ 3 сторона 10 кВ	МВт	0,0	0,0	0,0	0,0	0,0	0,0	0,0	0,0	0,0	0,0	0,0	0,0	0,0	0,0	0,0	0,0	0,0	0,0	0,0	0,1	0,0	0,0	0,0	0,0	0,0
3 сек. ш.	МВар	0,0	0,0	0,0	0,0	0,0	0,0	0,1	0,1	0,0	0,0	0,0	0,0	0,0	0,0	0,1	0,0	0,0	0,0	0,0	0,0	0,1	0,0	0,0	0,0	0,0
ОВ 220	МВт	0,0	0,0	0,0	0,0	0,0	0,0	0,0	0,0	0,0	0,0	0,0	0,0	0,0	0,0	0,0	0,0	0,0	0,0	0,0	0,0	0,0	0,0	0,0	0,0	0,0
1,2 СШ	МВар	0,0	0,0	0,0	0,0	0,0	0,0	0,0	0,0	0,0	0,0	0,0	0,0	0,0	0,0	0,0	0,0	0,0	0,0	0,0	0,0	0,0	0,0	0,0	0,0	0,0
Напряж 500 1 СШ	кВ	512,0	514,0	516,0	510,0	514,0	514,0	514,0	513,0	512,0	514,0	514,0	514,0	515,0	515,0	515,0	516,0	516,0	516,0	516,0	516,0	517,0	517,0	517,0	516,0	516,0
Напряж 500 2 СШ	кВ	512,0	514,0	516,0	510,0	514,0	514,0	514,0	513,0	512,0	514,0	514,0	514,0	515,0	515,0	515,0	516,0	516,0	516,0	516,0	516,0	517,0	517,0	517,0	516,0	516,0
Напряж 220 1 СШ	кВ	241,0	242,0	243,0	243,0	242,0	242,0	242,0	241,0	241,0	241,0	241,0	242,0	242,0	242,0	242,0	242,0	242,0	242,0	242,0	243,0	243,0	243,0	243,0	243,0	243,0
Напряж 220 2 СШ	кВ	241,0	242,0	243,0	243,0	242,0	242,0	242,0	241,0	241,0	241,0	241,0	242,0	242,0	242,0	242,0	242,0	242,0	242,0	242,0	243,0	243,0	243,0	243,0	243,0	243,0
Напряж 110 1 СШ	кВ	119,0	119,0	119,0	119,0	119,0	119,0	119,0	119,0	118,0	119,0	119,0	119,0	119,0	119,0	119,0	119,0	119,0	119,0	119,0	119,0	119,0	119,0	119,0	119,0	119,0
Напряж 110 2 СШ	кВ	119,0	119,0	119,0	119,0	119,0	119,0	119,0	119,0	118,0	119,0	119,0	119,0	119,0	119,0	119,0	119,0	119,0	119,0	119,0	119,0	119,0	119,0	119,0	119,0	119,0
Напряж 10 1 сек.ш.	кВ	11,0	11,0	11,0	11,0	11,0	11,0	11,0	11,0	11,0	11,0	11,0	11,0	11,0	11,0	11,0	11,0	11,0	11,0	11,0	11,0	11,0	11,0	11,0	11,0	11,0
Напряж 10 2 сек.ш.	кВ	11,0	11,0	11,0	11,0	11,0	11,0	11,0	11,0	11,0	11,0	11,0	11,0	11,0	11,0	11,0	11,0	11,0	11,0	11,0	11,0	11,0	11,0	11,0	11,0	11,0
Напряж 10 3 сек.ш.	кВ	10,0	10,0	10,0	10,0	10,0	10,0	10,0	10,0	10,0	10,0	10,0	10,0	10,0	10,0	10,0	10,0	10,0	10,0	10,0	10,0	10,0	10,0	10,0	10,0	10,0
РПН АТ-1	№	14	14	14	14	14	14	14	14	14	14	14	14	14	14	14	14	14	14	14	14	14	14	14	14	14
РПН АТ-2	№	12	12	12	12	12	12	12	12	12	12	12	12	12	12	12	12	12	12	12	12	12	12	12	12	12
РПН АТ-3	№	5	5	5	5	5	5	5	5	5	5	5	5	5	5	5	5	5	5	5	5	5	5	5	5	5

ООО "БСК"

День	Месяц	Год
20	12	2023

Почасовые контрольные замеры нагрузок и напряжений

ПС 220 кВ Гвардейская

Присоединение	Ед. изм.	00:00	01:00	02:00	03:00	04:00	05:00	06:00	07:00	08:00	09:00	10:00	11:00	12:00	13:00	14:00	15:00	16:00	17:00	18:00	19:00	20:00	21:00	22:00	23:00	24:00
1	2	3	4	5	6	7	8	9	10	11	12	13	14	15	16	17	18	19	20	21	22	23	24	25	26	27
ВЛ 220 Уфа-Южная	МВт	-8,4	2,1	15,8	20,1	26,4	33,8	41,2	25,3	32,7	21,1	10,6	14,8	13,7	22,2	20,1	18,0	6,3	16,9	22,2	25,3	16,9	12,7	-6,3	3,2	10,6
1,2 СШ	МВар	-10,6	-16,9	-18,0	-18,0	-16,9	-14,8	-9,5	-12,7	-12,7	-14,8	-15,8	-16,9	-16,9	-15,8	-18,0	-15,8	-16,9	-15,8	-14,8	-16,9	-18,0	-16,9	-16,9	-14,8	-15,8
ВЛ 220 Уфимская	МВт	29,0	18,5	3,5	1,8	-7,0	-13,2	-21,1	-4,4	-11,4	-0,9	10,6	5,3	7,9	1,8	0,9	3,5	15,8	3,5	-0,9	-3,5	4,4	7,9	26,4	18,5	12,3
1,2 СШ	МВар	9,7	15,8	17,6	16,7	16,7	13,2	9,7	12,3	11,4	14,1	15,0	15,0	16,7	15,0	16,7	15,0	15,8	14,1	15,8	15,0	16,7	15,8	15,0	14,1	15,8
АТ-1 10 125 МВА	МВт	10,6	9,0	9,2	10,1	8,9	9,4	9,4	10,0	10,1	10,2	9,4	9,5	10,3	10,1	10,4	9,5	10,0	9,6	10,6	10,3	10,4	9,5	9,4	10,2	10,4
1 СШ	МВар	3,0	2,6	2,5	2,8	2,5	2,6	2,5	2,5	2,6	2,6	2,5	2,6	2,8	2,6	2,9	2,6	2,6	2,6	2,8	2,8	2,6	2,6	2,6	2,8	2,9
АТ-1 10 125 МВА	МВт	0,0	0,0	0,0	0,0	0,0	0,0	0,0	0,0	0,0	0,0	0,0	0,0	0,0	0,0	0,0	0,0	0,0	0,0	0,0	0,0	0,0	0,0	0,0	0,0	0,0
3 СШ	МВар	0,0	0,0	0,0	0,0	0,0	0,0	0,0	0,0	0,0	0,0	0,0	0,0	0,0	0,0	0,0	0,0	0,0	0,0	0,0	0,0	0,0	0,0	0,0	0,0	0,0
АТ-2 10 125 МВА	МВт	0,1	0,1	0,1	0,2	0,1	0,1	0,2	0,2	0,1	0,2	0,2	0,2	0,4	0,4	0,4	0,4	0,2	0,1	0,2	0,2	0,2	0,2	0,1	0,1	0,1
2 СШ	МВар	0,0	-0,1	-0,1	-0,1	-0,1	-0,1	-0,1	-0,1	-0,1	-0,1	-0,1	-0,1	0,0	0,0	-0,1	0,0	-0,1	-0,1	-0,1	-0,1	-0,1	-0,1	0,0	-0,1	-0,1
АТ-2 10 125 МВА	МВт	10,8	10,6	10,4	10,9	10,6	10,8	11,2	10,9	10,7	10,8	11,2	10,6	10,7	10,3	10,9	11,2	10,9	10,7	10,8	11,0	10,4	10,3	10,4	10,9	11,3
4 СШ	МВар	4,3	4,3	4,3	4,2	4,2	4,2	4,3	4,3	4,1	4,1	4,2	4,3	4,3	4,0	4,3	4,3	4,3	4,2	4,3	4,3	4,2	4,1	4,1	4,3	4,4
Напряж 220 1 СШ	кВ	240,0	241,0	241,0	241,0	241,0	240,0	239,0	240,0	239,0	239,0	239,0	240,0	239,0	239,0	239,0	239,0	239,0	239,0	238,0	240,0	240,0	240,0	240,0	241,0	240,0
Напряж 220 2 СШ	кВ	240,0	241,0	241,0	241,0	241,0	240,0	239,0	240,0	239,0	239,0	239,0	240,0	239,0	239,0	239,0	239,0	239,0	239,0	238,0	240,0	240,0	240,0	240,0	241,0	240,0
Напряж 1 сек.ш. 10	кВ	11	11	11	11	11	11	11	11	11	11	11	11	11	11	11	11	11	11	11	11	11	11	11	11	11
Напряж 2 сек.ш. 10	кВ	11	11	11	11	11	11	11	11	11	11	11	11	11	11	11	11	11	11	11	11	11	11	11	11	11
Напряж 3 сек.ш. 10	кВ	11	11	11	11	11	11	11	11	11	11	11	11	11	11	11	11	11	11	11	11	11	11	11	11	11
Напряж 4 сек.ш. 10	кВ	11	11	11	11	11	11	11	11	11	11	11	11	11	11	11	11	11	11	11	11	11	11	11	11	11
РПН АТ-1	№	12	12	12	12	12	12	12	12	12	12	12	12	12	12	12	12	12	12	12	12	12	12	12	12	12
РПН АТ-2	№	12	12	12	12	12	12	12	12	12	12	12	12	12	12	12	12	12	12	12	12	12	12	12	12	12
РПН ВДТ-1	№	15	15	15	15	15	15	15	15	15	15	15	15	15	15	15	15	15	15	15	15	15	15	15	15	15
РПН ВДТ-2	№	15	15	15	15	15	15	15	15	15	15	15	15	15	15	15	15	15	15	15	15	15	15	15	15	15

ООО "БСК"

День	Месяц	Год
20	12	2023

Почасовые контрольные замеры нагрузок и напряжений

ПС 220 кВ Затон

Присоединение	Ед. изм.	00:00	01:00	02:00	03:00	04:00	05:00	06:00	07:00	08:00	09:00	10:00	11:00	12:00	13:00	14:00	15:00	16:00	17:00	18:00	19:00	20:00	21:00	22:00	23:00	24:00
1	2	3	4	5	6	7	8	9	10	11	12	13	14	15	16	17	18	19	20	21	22	23	24	25	26	27
КВЛ 220 Затонская ТЭЦ - Затон	МВт	105,6	110,9	109,8	104,5	106,7	109,8	113,0	115,1	115,1	118,3	119,3	119,3	119,3	120,4	118,3	118,3	116,2	116,2	117,2	117,2	117,2	115,1	108,8	105,6	105,6
1,2 СШ	МВар	15,8	16,9	15,8	14,8	14,8	15,8	16,9	18,0	20,1	22,2	23,2	22,2	21,1	23,2	23,2	22,2	21,1	21,1	21,1	20,1	21,1	20,1	19,0	19,0	16,9
КВЛ 220 Затонская ТЭЦ - НПЗ с отпайкой на ПС Затон	МВт	48,6	44,4	42,2	38,0	39,1	40,1	43,3	45,4	54,9	60,2	62,3	62,3	62,3	62,3	62,3	61,2	59,1	59,1	60,2	59,1	59,1	57,0	52,8	48,6	46,5
1,2 СШ	МВар	13,7	12,7	11,6	11,6	11,6	11,6	11,6	12,7	15,8	18,0	19,0	19,0	19,0	20,1	20,1	19,0	19,0	18,0	18,0	18,0	16,9	16,9	15,8	15,8	13,7
АТ-1 110 125 МВА	МВт	77,6	78,7	76,0	71,3	73,4	75,0	78,7	81,3	85,5	90,3	91,3	91,3	90,8	91,9	91,3	89,8	88,7	88,2	89,2	88,7	88,7	86,6	81,8	77,6	76,6
1 СШ	МВар	9,0	8,4	8,4	8,4	7,9	8,4	8,4	9,0	11,1	12,1	12,7	12,7	12,1	12,7	13,7	13,2	12,7	12,1	11,6	11,1	11,1	11,1	11,1	11,1	10,0
АТ-2 110 125 МВА	МВт	67,6	68,6	66,5	61,2	63,9	65,5	69,2	70,8	75,0	79,2	80,8	80,8	79,7	81,3	80,8	79,2	77,6	77,1	77,6	77,1	77,1	75,0	70,2	66,5	66,5
2 СШ	МВар	7,9	7,4	7,4	7,4	6,9	7,4	6,9	7,9	10,0	11,1	11,6	12,1	11,1	12,1	12,1	12,1	11,6	11,1	11,1	10,6	10,0	10,6	10,0	10,0	8,4
ОВ 110	МВт	0,0	0,0	0,0	0,0	0,0	0,0	0,0	0,0	0,0	0,0	0,0	0,0	0,0	0,0	0,0	0,0	0,00	0,00	0,0	0,0	0,0	0,0	0,0	0,0	0,0
	МВар	0,0	0,0	0,0	0,0	0,0	0,0	0,0	0,0	0,0	0,0	0,0	0,0	0,0	0,0	0,0	0,0	0,00	0,00	0,0	0,0	0,0	0,0	0,0	0,0	0,0
ВЛ 110 Краснодонская I	МВт	-71,8	-72,9	-70,8	-65,5	-67,6	-69,7	-73,4	-75,0	-79,7	-84,0	-85,5	-85,5	-84,5	-86,1	-85,5	-84,0	-82,4	-81,8	-82,4	-82,4	-81,8	-79,7	-75,0	-71,3	-70,8
1 СШ	МВар	0,0	0,0	0,0	0,0	0,0	0,0	0,0	0,0	0,0	0,0	0,0	0,0	0,0	0,0	0,0	0,0	0,0	0,0	0,0	0,0	0,0	0,0	0,0	0,0	0,0
ВЛ 110 Краснодонская II	МВт	-73,4	-73,9	-72,3	-67,1	-69,2	-70,8	-74,4	-76,6	-81,3	-85,5	-87,1	-86,6	-86,1	-87,6	-86,6	-85,5	-84,0	-83,4	-84,5	-83,4	-84,0	-81,8	-76,6	-73,4	-72,3
2 СШ	МВар	-8,4	-7,9	-7,9	-8,4	-7,9	-7,9	-7,9	-8,4	-11,1	-11,6	-12,7	-13,2	-12,1	-13,2	-13,2	-13,2	-12,7	-12,1	-12,1	-11,1	-11,1	-11,1	-11,1	-10,6	-9,5
КЛ 10 ЭкоСосны 1	МВт	-0,5	-0,5	-0,5	-0,4	-0,4	-0,4	-0,5	-0,5	-0,5	-0,5	-0,5	-0,6	-0,6	-0,6	-0,6	-0,6	-0,6	-0,5	-0,6	-0,6	-0,6	-0,6	-0,6	-0,6	-0,5
1 СШ	МВар	0,0	0,0	0,0	0,0	0,0	0,0	0,0	0,0	0,0	0,0	0,0	0,0	0,0	0,0	0,0	0,0	0,0	0,0	0,0	0,0	0,0	0,0	0,0	0,0	0,0
КЛ 10 ЭкоСосны 2	МВт	-0,7	-0,6	-0,6	-0,5	-0,5	-0,5	-0,6	-0,6	-0,6	-0,6	-0,6	-0,6	-0,6	-0,6	-0,7	-0,6	-0,7	-0,6	-0,7	-0,8	-0,8	-0,8	-0,8	-0,7	-0,6
2 СШ	МВар	0,0	0,0	0,0	0,0	0,0	0,0	0,0	0,0	0,0	0,0	0,0	0,0	0,0	0,0	0,0	0,0	0,0	0,0	0,0	0,0	0,0	0,0	0,0	0,0	0,0
КЛ 10 ф.29 РП-811	МВт	-0,2	-0,12	-0,12	-0,12	-0,12	-0,12	-0,12	-0,20	-0,16	-0,20	-0,16	-0,2	-0,2	-0,2	-0,2	-0,2	-0,16	-0,20	-0,20	-0,20	-0,20	-0,16	-0,16	-0,16	-0,12
1 СШ	МВар	0,0	0,0	0,0	0,0	0,0	0,0	0,0	0,0	0,0	0,0	0,0	0,0	0,0	0,0	0,0	0,0	0,0	0,0	0,0	0,0	0,0	0,0	0,0	0,0	0,0
КЛ 10 Ф.30 РП-811	МВт	-0,3	-0,3	-0,3	-0,3	-0,3	-0,4	-0,3	-0,4	-0,4	-0,4	-0,4	-0,3	-0,4	-0,3	-0,3	-0,4	-0,4	-0,3	-0,3	-0,3	-0,3	-0,3	-0,3	-0,3	-0,3
2 СШ	МВар	-0,1	0,0	0,0	0,0	0,0	0,0	0,0	0,0	0,0	0,0	-0,1	0,0	0,0	0,0	0,0	0,0	-0,1	0,0	0,0	0,0	0,0	0,0	0,0	0,0	0,0
КЛ 10 Ф.8 РП-813 Затон Восточный	МВт	0,0	0,0	0,0	0,0	0,0	0,0	0,0	0,0	0,0	0,0	0,0	0,0	0,0	0,0	0,0	0,0	0,0	0,0	0,0	0,0	0,0	0,0	0,0	0,0	0,0
	МВар	-0,1	-0,1	-0,1	-0,1	-0,1	-0,1	-0,1	-0,1	-0,1	-0,1	-0,1	-0,1	-0,1	-0,1	-0,1	-0,1	-0,1	-0,1	-0,1	-0,1	-0,1	-0,1	-0,1	-0,1	-0,1
КЛ 10 Ф.11 РП-813 Затон Восточный	МВт	-0,8	-0,8	-0,7	-0,7	-0,7	-0,7	-0,7	-0,8	-0,8	-0,8	-0,8	-0,8	-0,8	-0,8	-0,9	-0,8	-0,9	-0,9	-1,0	-1,0	-1,0	-1,0	-1,0	-0,9	-0,8
	МВар	-0,4	-0,4	-0,4	-0,4	-0,4	-0,4	-0,4	-0,4	-0,3	-0,3	-0,3	-0,3	-0,4	-0,3	-0,3	-0,3	-0,4	-0,3	-0,4	-0,4	-0,4	-0,4	-0,4	-0,4	-0,4
КЛ 10 ф.15 РП-ТП №5 1 цепь	МВт	-0,4	-0,3	-0,3	-0,3	-0,3	-0,3	-0,3	-0,3	-0,3	-0,4	-0,3	-0,3	-0,4	-0,4	-0,4	-0,4	-0,4	-0,4	-0,4	-0,5	-0,4	-0,5	-0,5	-0,4	-0,4
1 СШ	МВар	-0,2	-0,2	-0,2	-0,1	-0,2	-0,2	-0,1	-0,1	-0,1	-0,1	-0,1	-0,1	-0,2	-0,1	-0,1	-0,1	-0,1	-0,1	-0,2	-0,2	-0,1	-0,1	-0,2	-0,2	-0,2
КЛ 10 ф.16 РП-ТП №5 2 цепь	МВт	-0,5	-0,5	-0,4	-0,5	-0,4	-0,4	-0,5	-0,5	-0,5	-0,5	-0,5	-0,5	-0,5	-0,5	-0,5	-0,5	-0,5	-0,5	-0,5	-0,5	-0,6	-0,5	-0,5	-0,5	-0,5
2 СШ	МВар	-0,2	-0,1	-0,2	-0,2	-0,2	-0,1	-0,1	-0,1	-0,1	-0,1	-0,1	-0,1	-0,1	-0,2	-0,1	-0,1	-0,1	-0,2	-0,1	-0,1	-0,1	-0,1	-0,1	-0,1	-0,1
яч.33 ВЛ-10 кВ Суровка	МВт	-2,5	-2,2	-2,3	-2,2	-2,2	-2,2	-2,2	-2,4	-2,4	-2,4	-2,4	-2,4	-2,5	-2,4	-2,4	-2,4	-2,4	-2,4	-2,5	-2,5	-2,6	-2,7	-2,6	-2,6	-2,4
	МВар	-0,5	-0,4	-0,4	-0,4	-0,4	-0,4	-0,4	-0,5	-0,4	-0,4	-0,4	-0,4	-0,5	-0,4	-0,4	-0,4	-0,4	-0,4	-0,5	-0,4	-0,4	-0,5	-0,5	-0,5	-0,4
яч.34 ВЛ-10 кВ Суровка	МВт	-2,9	-2,8	-2,7	-2,8	-2,8	-2,8	-2,8	-2,9	-2,8	-3,0	-2,9	-2,8	-2,9	-2,9	-2,9	-3,0	-3,0	-2,9	-3,0	-3,0	-3,1	-3,1	-3,0	-2,9	-2,8
	МВар	-0,6	-0,6	-0,6	-0,6	-0,6	-0,6	-0,5	-0,6	-0,6	-0,6	-0,6	-0,5	-0,6	-0,5	-0,6	-0,6	-0,6	-0,6	-0,6	-0,6	-0,6	-0,6	-0,6	-0,6	-0,6
Напряж 220 1 СШ	кВ	239,0	239,0	239,0	240,0	240,0	239,0	239,0	238,0	238,0	238,0	238,0	238,0	238,0	238,0	238,0	238,0	238,0	238,0	238,0	238,0	238,0	239,0	239,0	239,0	239,0
Напряж 220 2 СШ	кВ	239,0	239,0	239,0	240,0	240,0	239,0	239,0	238,0	238,0	238,0	238,0	238,0	238,0	238,0	238,0	238,0	238,0	238,0	238,0	238,0	238,0	239,0	239,0	239,0	239,0
Напряж 110 1 СШ	кВ	122,0	122,0	122,0	122,0	123,0	122,0	122,0	122,0	121,0	120,0	121,0	121,00	121,00	121,00	121,00	121,00	121,00	121,00	121,00	121,00	121,00	122,00	122,00	122,00	122,00
Напряж 110 2 СШ	кВ	122,0	122,0	122,0	122,0	123,0	122,0	122,0	122,0	121,0	120,0	121,0	121,00	121,00	121,00	121,00	121,00	121,00	121,00	121,00	121,00	121,00	122,00	122,00	122,00	122,00
Напряж 1 сек.ш. 10	кВ	11,0	11,0	11,0	11,0	11,0	11,0	11,0	11,0	11,0	11,0	11,0	11,00	11,00	11,00	11,00	11,0	11,0	11,0	11,0	11,0	11,0	11,0	11,0	11,0	11,0
Напряж 2 сек.ш. 10	кВ	11,0	11,0	11,0	11,0	11,0	11,0	11,0	11,0	11,0	11,0	11,0	11,00	11,00	11,00	11,00	11,0	11,0	11,0	11,0	11,0	11,0	11,0	11,0	11,0	11,0
РПН АТ-1	№	8	8	8	8	8	8	8	8	8	8	8	8	8	8	8	8	8	8	8	8	8	8	8	8	8
РПН АТ-2	№	8	8	8	8	8	8	8	8	8	8	8	8	8	8	8	8	8	8	8	8	8	8	8	8	8

ООО "БСК"

День	Месяц	Год
20	12	2023

Почасовые контрольные замеры нагрузок и напряжений

ПС 220 кВ Иремель

Присоединение	Ед. изм.	00:00	01:00	02:00	03:00	04:00	05:00	06:00	07:00	08:00	09:00	10:00	11:00	12:00	13:00	14:00	15:00	16:00	17:00	18:00	19:00	20:00	21:00	22:00	23:00	24:00
1	2	3	4	5	6	7	8	9	10	11	12	13	14	15	16	17	18	19	20	21	22	23	24	25	26	27
ВЛ 220 Смеловская-1	МВт	54,6	55,4	53,7	52,8	52,8	52,8	55,4	55,4	53,7	54,6	54,6	55,4	53,7	54,6	55,4	56,3	57,2	57,2	57,2	57,2	55,4	57,2	55,4	54,6	51,9
1СШ	МВар	22,9	22,0	18,5	17,6	17,6	15,0	15,8	15,0	11,4	13,2	13,2	14,1	14,1	14,1	16,7	17,6	17,6	15,8	15,8	14,1	12,3	15,8	18,5	17,6	17,6
ВЛ 220 Смеловская-2	МВт	55,4	54,6	52,8	51,9	52,8	52,8	54,6	55,4	53,7	54,6	54,6	55,4	53,7	54,6	55,4	56,3	57,2	56,3	57,2	56,3	54,6	56,3	55,4	54,6	51,0
2СШ	МВар	21,1	20,2	16,7	16,7	15,8	13,2	15,0	14,1	10,6	11,4	12,3	13,2	13,2	13,2	15,0	15,8	15,8	14,1	14,1	13,2	11,4	14,1	16,7	16,7	15,8
1АТ-110 125 МВА	МВт	54,8	54,8	53,5	52,1	52,8	52,8	54,8	54,8	53,5	54,8	55,4	54,8	54,1	54,1	54,8	56,8	57,4	57,4	57,4	56,1	54,8	56,1	55,4	54,8	51,5
1СШ	МВар	19,1	18,5	14,5	14,5	14,5	11,9	12,5	11,2	7,9	9,2	10,6	10,6	11,2	10,6	13,2	14,5	13,9	11,9	11,9	11,2	9,2	11,9	15,2	14,5	14,5
2АТ-110 125 МВА	МВт	50,2	57,4	51,5	54,1	54,1	54,1	50,2	50,2	55,4	57,4	50,8	56,8	56,1	50,2	57,4	58,1	52,8	52,8	59,4	52,1	56,8	58,7	56,1	50,8	52,8
2СШ	МВар	16,5	17,8	12,5	13,9	13,9	10,6	10,6	9,2	6,6	8,6	8,6	9,2	9,9	8,6	11,2	13,2	11,2	9,9	11,2	9,2	7,9	11,2	13,2	11,9	13,2
ВЛ 110 Узельга	МВт	-7,6	-8,6	-8,6	-6,9	-7,6	-7,6	-7,6	-6,6	-5,9	-5,3	-6,6	-6,6	-6,6	-7,6	-7,9	-7,9	-7,3	-6,6	-6,3	-5,6	-5,3	-6,3	-8,3	-7,3	-6,9
2СШ	МВар	-2,3	-3,3	-2,3	-2,0	-2,3	-1,7	-2,3	-0,7	0,0	-0,3	-0,7	-1,0	-1,0	-2,6	-2,0	-2,6	-1,3	-1,3	-0,7	-1,3	0,0	-1,7	-2,6	-2,0	-2,0
ВЛ 110 Уйск	МВт	-3,3	-5,3	-3,6	-5,0	-4,6	-6,3	-7,9	-8,3	-10,9	-9,6	-8,3	-8,9	-8,3	-8,3	-7,6	-5,9	-6,3	-6,9	-8,9	-9,6	-10,2	-5,9	-4,3	-4,3	-3,3
2СШ	МВар	-8,6	-6,9	-4,0	-5,0	-4,0	-3,0	-2,3	-3,3	-3,6	-3,6	-4,0	-4,3	-4,6	-3,3	-3,6	-3,0	-4,3	-3,3	-3,3	-3,3	-4,3	-3,3	-5,9	-5,9	-6,3
ВЛ 110 Поляковка	МВт	-5,7	-5,5	-5,5	-5,8	-5,6	-5,3	-5,6	-5,3	-5,1	-5,0	-5,1	-5,1	-4,8	-5,1	-5,2	-5,1	-5,3	-5,5	-5,7	-5,7	-5,1	-5,9	-5,7	-6,0	-5,3
1СШ	МВар	-1,0	-1,1	-1,1	-1,1	-1,1	-0,9	-0,9	-0,7	0,1	0,2	-0,1	-0,1	0,3	-0,5	-0,6	-0,4	-0,7	-0,7	-1,0	-0,7	0,1	-1,1	-1,1	-1,1	-0,5
ВЛ 110 Орловка	МВт	-5,6	-5,7	-5,0	-4,7	-4,8	-4,4	-4,4	-4,5	-4,1	-3,8	-3,8	-3,8	-5,2	-5,3	-5,1	-5,0	-5,1	-5,0	-4,7	-4,6	-4,3	-4,9	-5,4	-5,3	-4,4
2СШ	МВар	-1,2	-1,3	-0,8	-0,5	-0,5	-0,1	-0,1	-0,1	0,4	1,0	0,7	0,9	-0,5	-0,7	-0,7	-0,6	-0,7	-0,6	-0,3	-0,1	0,5	-0,7	-0,8	-0,9	-0,1
ВЛ 110 Учалы-1	МВт	-25,4	-24,1	-22,1	-22,8	-22,8	-22,4	-23,4	-24,1	-22,4	-24,4	-21,1	-24,4	-23,4	-23,1	-24,1	-22,4	-25,4	-26,1	-25,4	-25,1	-24,1	-22,8	-24,4	-24,4	-23,1
1СШ	МВар	-6,6	-6,6	-5,0	-5,3	-5,3	-4,3	-5,0	-4,3	-3,0	-4,0	-3,6	-4,3	-4,3	-3,3	-4,6	-5,0	-5,0	-5,0	-5,3	-4,3	-4,0	-3,6	-4,3	-5,0	-5,0
ВЛ 110 Учалы-2	МВт	-22,4	-21,5	-19,8	-20,1	-20,5	-20,1	-20,8	-21,5	-19,8	-21,8	-19,1	-22,1	-20,8	-20,8	-21,1	-19,8	-22,8	-23,4	-22,8	-22,4	-21,5	-20,1	-22,1	-21,8	-20,8
2СШ	МВар	-6,6	-6,3	-5,0	-5,3	-5,3	-4,3	-5,0	-4,3	-3,0	-4,0	-3,6	-4,3	-4,3	-3,6	-4,6	-5,3	-5,0	-5,3	-5,3	-4,3	-4,0	-3,6	-4,6	-5,0	-4,6
ВЛ 110 Учалы-3	МВт	-22,4	-21,8	-19,8	-20,5	-20,5	-20,1	-20,8	-21,5	-20,1	-21,8	-19,1	-21,8	-21,1	-20,8	-21,8	-20,1	-23,1	-23,4	-22,8	-22,4	-21,8	-20,1	-22,1	-22,1	-21,1
1СШ	МВар	-6,6	-6,3	-5,0	-5,3	-5,3	-4,3	-5,0	-4,3	-3,0	-4,0	-3,6	-4,3	-4,3	-3,3	-4,6	-5,0	-5,3	-5,0	-5,0	-4,3	-4,0	-3,6	-4,6	-5,0	-5,0
ВЛ 110 Шахты	МВт	-9,2	-9,2	-10,2	-9,6	-9,2	-10,6	-9,6	-9,6	-9,9	-9,6	-9,2	-9,2	-8,9	-8,9	-9,2	-8,9	-10,6	-8,3	-8,6	-9,2	-8,9	-9,6	-10,6	-9,2	-8,9
2СШ	МВар	-1,3	-1,7	-2,0	-2,0	-1,7	-2,0	-1,3	-1,0	-1,3	-1,3	-1,3	-1,0	-1,7	-1,3	-1,3	-1,0	-2,0	0,3	-0,3	-0,7	-1,0	-1,7	-2,0	-1,3	-1,7
ВЛ 110 ГПП	МВт	-8,9	-9,2	-9,6	-9,2	-8,9	-9,9	-8,9	-9,2	-9,2	-9,2	-9,2	-9,2	-9,2	-9,2	-9,2	-9,6	-9,6	-9,6	-9,6	-9,6	-9,2	-9,6	-10,6	-9,2	-8,9
1СШ	МВар	-2,3	-3,0	-2,6	-2,6	-3,0	-3,0	-2,3	-3,0	-2,0	-1,7	-1,7	-1,7	-1,7	-1,7	-2,3	-2,6	-2,3	-2,0	-2,3	-2,6	-1,7	-2,3	-3,0	-2,6	-3,0
ОВМ-110	МВт	0,0	0,0	0,0	0,0	0,0	0,0	0,0	0,0	0,0	0,0	0,0	0,0	0,0	0,0	0,0	0,0	0,0	0,0	0,0	0,0	0,0	0,0	0,0	0,0	0,0
	МВар	0,0	0,0	0,0	0,0	0,0	0,0	0,0	0,0	0,0	0,0	0,0	0,0	0,0	0,0	0,0	0,0	0,0	0,0	0,0	0,0	0,0	0,0	0,0	0,0	0,0
АТ1-10	МВт	0,1	0,1	0,1	0,1	0,1	0,1	0,1	0,1	0,1	0,1	0,1	0,0	0,1	0,0	0,0	0,0	0,1	0,0	0,0	0,1	0,1	0,1	0,1	0,1	0,1
1 сек.ш.	МВар	0,0	0,0	0,0	0,0	0,0	0,0	0,0	0,0	0,0	0,0	0,0	0,0	0,0	0,0	0,0	0,0	0,0	0,0	0,0	0,0	0,0	0,0	0,0	0,0	0,0
АТ2-10	МВт	0,1	0,1	0,1	0,1	0,1	0,1	0,1	0,1	0,1	0,1	0,1	0,1	0,1	0,1	0,0	0,0	0,1	0,1	0,1	0,1	0,1	0,1	0,1	0,0	0,1
2 сек.ш.	МВар	0,0	0,0	0,0	0,0	0,0	0,0	0,0	0,0	0,0	0,0	0,0	0,0	0,0	0,0	0,0	0,0	0,0	0,0	0,0	0,0	0,0	0,0	0,0	0,0	0,0
Напряж 220 1 СШ	кВ	228,0	229	229	230,0	229,0	227,0	228,0	230,0	229,0	228,0	227,0	228,0	227,0	227,0	228,0	226,0	226,0	226,0	225,0	228,0	229,0	228,0	228,0	229,0	229,0
Напряж 220 2 СШ	кВ	228,0	229	229	230,0	229,0	227,0	228,0	230,0	229,0	228,0	227,0	228,0	227,0	227,0	228,0	226,0	226,0	226,0	225,0	228,0	229,0	228,0	228,0	229,0	229,0
Напряж 110 1 СШ	кВ	116,0	117,0	117,0	117,0	117,0	116,0	116,0	118,0	117,0	116,0	116,0	116,0	116,0	116,0	116,0	116,0	115,0	115,0	115,0	116,0	117,0	116,0	116,0	117,0	117,0
Напряж 110 2 СШ	кВ	116,0	117,0	117,0	117,0	117,0	116,0	116,0	118,0	117,0	116,0	116,0	116,0	116,0	116,0	116,0	116,0	115,0	115,0	115,0	116,0	117,0	116,0	116,0	117,0	117,0
Напряж сек.ш. 10	кВ	10,0	10,0	10,0	10,0	10,0	10,0	10,0	10,0	10,0	10,0	10,0	10,0	10,0	10,0	10,0	10,0	10,0	10,0	10,0	10,0	10,0	10,0	10,0	10,0	10,0
Напряж сек.ш. 10	кВ	10,0	10,0	10,0	10,0	10,0	10,0	10,0	10,0	10,0	10,0	10,0	10,0	10,0	10,0	10,0	10,0	10,0	10,0	10,0	10,0	10,0	10,0	10,0	10,0	10,0
РПН АТ-1	№	10	10	10	10	10	10	10	10	10	10	10	10	10	10	10	10	10	10	10	10	10	10	10	10	10
РПН АТ-2	№	10	10	10	10	10	10	10	10	10	10	10	10	10	10	10	10	10	10	10	10	10	10	10	10	10

ООО "БСК"

День	Месяц	Год
20	12	2023

Почасовые контрольные замеры нагрузок и напряжений

ПС 220 кВ НПЗ

Присоединение	Ед. изм.	00:00	01:00	02:00	03:00	04:00	05:00	06:00	07:00	08:00	09:00	10:00	11:00	12:00	13:00	14:00	15:00	16:00	17:00	18:00	19:00	20:00	21:00	22:00	23:00	24:00
1	2	3	4	5	6	7	8	9	10	11	12	13	14	15	16	17	18	19	20	21	22	23	24	25	26	27
ВЛ 220 Затонская ТЭЦ	МВт	133,8	156,6	157,5	154,9	159,3	161,0	162,8	161,9	139,0	138,2	134,6	134,6	132,9	134,6	132,9	132,9	132,0	134,6	136,4	137,3	136,4	135,5	132,0	132,9	137,3
1,2СШ	МВар	15,8	17,6	15,8	14,1	15,8	17,6	19,4	19,4	19,4	20,2	20,2	16,7	15,0	15,8	15,8	15,8	15,0	16,7	16,7	17,6	17,6	16,7	16,7	17,6	15,8
ВЛ 220 ТЭЦ 2	МВт	19,4	-6,2	-7,0	-5,3	-11,4	-11,4	-12,3	-7,9	12,3	16,7	15,8	15,8	15,0	13,2	14,1	14,1	15,0	11,4	11,4	11,4	11,4	11,4	13,2	10,6	8,8
1,2СШ	МВар	57,2	54,6	56,3	59,0	56,3	53,7	51,0	52,8	53,7	52,8	53,7	52,8	53,7	51,0	51,9	51,9	53,7	50,2	50,2	51,0	50,2	50,2	51,9	53,7	53,7
АТ 1-110 125 МВА	МВт	75,7	74,4	74,8	74,4	73,5	73,9	74,8	76,6	75,2	76,1	75,2	74,8	73,0	73,0	73,0	73,0	72,6	72,6	73,0	73,9	73,0	72,6	71,7	70,8	73,0
1СШ	МВар	29,0	28,6	29,0	29,5	28,2	28,6	27,7	28,6	28,6	29,0	29,0	27,7	27,3	26,4	26,8	26,8	27,3	26,4	26,8	27,3	26,8	26,8	27,3	28,6	27,3
АТ 2 -110 125 МВА	МВт	75,2	73,9	74,4	73,5	73,0	73,9	74,4	75,7	74,8	75,7	74,4	74,4	73,0	72,2	72,6	72,6	72,2	71,7	72,6	73,0	72,6	72,2	71,7	70,4	72,2
2СШ	МВар	29,0	28,6	28,6	29,5	28,6	28,6	27,7	28,2	28,6	29,0	29,5	27,7	26,8	26,4	26,8	27,3	27,3	26,4	26,8	27,3	26,8	27,3	27,3	28,6	27,7
ВЛ 110 2 ГПП УНПЗ	МВт	-11,0	-10,6	-10,6	-11,0	-10,6	-10,6	-10,6	-10,6	-10,6	-11,0	-10,6	-11,0	-11,0	-11,0	-10,6	-10,6	-10,6	-10,6	-10,6	-10,6	-10,6	-10,6	-10,6	-10,6	-10,6
1СШ	МВар	-4,8	-4,8	-4,8	-5,3	-4,8	-4,8	-4,8	-4,8	-4,8	-4,8	-4,8	-5,3	-4,8	-4,8	-5,3	-4,8	-4,4	-4,8	-4,8	-4,8	-4,8	-4,8	-4,8	-4,8	-4,8
ВЛ 110 БИРСК	МВт	-31,2	-28,6	-27,7	-25,1	-26,4	-26,8	-28,2	-31,2	-29,0	-30,8	-30,8	-31,2	-30,8	-30,8	-29,9	-29,9	-29,0	-29,0	-29,9	-29,9	-29,9	-29,0	-27,7	-26,0	-30,4
4СШ	МВар	0,4	0,4	1,3	0,9	1,3	1,3	1,8	0,9	-0,4	-0,9	-1,3	-2,2	-2,2	-1,8	-1,8	-1,8	-1,8	-1,8	-1,8	-1,8	-1,8	-1,8	-2,2	-0,9	0,0
ВЛ 110 ГПП 1-1Т-УНХ	МВт	-19,4	-19,4	-21,1	-21,1	-19,4	-19,8	-19,4	-19,4	-19,8	-19,8	-21,1	-21,6	-19,4	-19,4	-19,4	-19,4	-19,8	-19,8	-19,8	-21,6	-19,8	-19,8	-19,8	-19,4	-19,8
1СШ	МВар	-9,7	-9,7	-11,0	-10,6	-9,2	-9,7	-9,7	-9,2	-9,2	-9,2	-10,6	-10,6	-9,2	-9,7	-9,7	-9,7	-9,7	-9,7	-9,2	-11,0	-9,7	-10,1	-10,1	-10,1	-9,7
ВЛ 110 ГПП 1-2Т-УНХ	МВт	-16,3	-16,3	-16,4	-16,4	-16,3	-16,3	-16,3	-16,2	-16,4	-16,3	-16,4	-16,5	-16,2	-16,0	-16,2	-16,2	-16,1	-16,2	-16,2	-16,0	-16,1	-16,2	-16,2	-16,4	-16,5
4СШ	МВар	-8,8	-8,9	-8,8	-8,9	-8,8	-8,7	-8,6	-8,6	-8,6	-8,6	-8,7	-8,7	-8,8	-8,6	-8,7	-8,7	-8,7	-8,7	-8,6	-8,6	-8,6	-8,7	-8,8	-9,0	-9,1
ВЛ 110 ГПП 3 УОС	МВт	-16,9	-16,8	-16,9	-16,9	-17,0	-16,8	-16,8	-16,8	-16,9	-16,8	-16,8	-16,7	-16,9	-16,8	-16,9	-16,9	-17,1	-16,9	-17,0	-17,0	-17,1	-17,1	-17,0	-17,0	-17,1
2СШ	МВар	-3,2	-3,1	-3,1	-3,1	-3,2	-3,0	-2,9	-3,0	-3,0	-2,9	-3,0	-2,9	-3,1	-3,1	-3,1	-3,0	-3,2	-3,1	-3,1	-3,2	-3,3	-3,2	-3,3	-3,2	-3,3
ВЛ 110 ГПП 4 НУНПЗ	МВт	-16,6	-16,7	-16,7	-16,8	-16,8	-17,2	-17,2	-17,1	-17,1	-17,2	-13,0	-12,6	-12,1	-12,1	-11,9	-12,0	-12,1	-11,5	-11,6	-11,3	-11,2	-11,5	-11,6	-11,8	-11,3
3СШ	МВар	-14,1	-14,1	-14,2	-14,2	-14,2	-14,3	-14,2	-14,2	-14,3	-14,2	-13,0	-9,2	-8,7	-8,6	-8,6	-8,5	-8,7	-8,4	-8,4	-8,2	-8,1	-8,4	-8,5	-12,3	-10,5
ВЛ 110 ГПП2 УОС	МВт	-12,7	-12,7	-12,5	-12,5	-12,6	-12,7	-12,7	-12,7	-13,0	-12,8	-12,9	-12,9	-12,8	-12,8	-12,8	-12,8	-12,8	-12,8	-12,8	-12,7	-12,7	-12,8	-12,7	-12,7	-12,7
3СШ	МВар	-6,1	-6,1	-6,0	-6,1	-6,0	-5,9	-6,0	-5,9	-6,0	-6,0	-6,0	-6,0	-6,1	-6,0	-6,0	-5,9	-6,0	-5,9	-5,9	-5,8	-5,9	-5,9	-6,0	-5,9	-6,0
ВЛ 110 ГПП2-1Т-УНХ	МВт	-15,4	-15,4	-15,4	-15,4	-15,4	-15,8	-15,4	-15,8	-15,4	-15,4	-15,4	-15,4	-15,0	-15,0	-15,4	-15,8	-15,8	-15,4	-15,8	-16,3	-16,3	-15,8	-15,8	-15,4	-15,8
2СШ	МВар	-5,3	-4,8	-5,3	-5,3	-5,3	-5,7	-5,7	-5,3	-4,8	-5,3	-4,8	-5,3	-5,3	-4,8	-5,3	-5,3	-5,7	-5,3	-5,7	-5,7	-5,7	-5,7	-5,3	-5,3	-5,3
ВЛ 110 СПП 1	МВт	0,0	0,0	0,0	0,0	0,0	0,0	0,0	0,0	0,0	0,0	0,0	0,0	0,0	0,0	0,0	0,0	0,0	0,0	0,0	0,0	0,0	0,0	0,0	0,0	0,0
1СШ	МВар	0,0	0,0	0,0	0,0	0,0	0,0	0,0	0,0	0,0	0,0	0,0	0,0	0,0	0,0	0,0	0,0	0,0	0,0	0,0	0,0	0,0	0,0	0,0	0,0	0,0
ВЛ 110 СПП 2	МВт	0,0	0,0	0,0	0,0	0,0	0,0	0,0	0,0	0,0	0,0	0,0	0,0	0,0	0,0	0,0	0,0	0,0	0,0	0,0	0,0	0,0	0,0	0,0	0,0	0,0
4СШ	МВар	0,0	0,0	0,0	0,0	0,0	0,0	0,0	0,0	0,0	0,0	0,0	0,0	0,0	0,0	0,0	0,0	0,0	0,0	0,0	0,0	0,0	0,0	0,0	0,0	0,0
ВЛ 110 УНПЗ ЖЕЛТАЯ	МВт	-11,0	-11,0	-11,0	-11,0	-10,6	-11,0	-11,0	-10,6	-11,0	-11,0	-11,0	-11,0	-11,0	-11,0	-11,0	-11,0	-11,0	-11,0	-11,0	-11,0	-11,0	-10,6	-11,0	-11,0	-10,6
2СШ	МВар	-6,2	-6,6	-6,2	-6,2	-6,2	-6,2	-6,2	-6,2	-6,2	-6,2	-6,2	-5,7	-6,2	-5,7	-5,7	-6,2	-5,7	-5,7	-6,2	-6,2	-6,2	-5,7	-5,7	-5,7	-6,2
ВЛ 110 ХИМПРОМ ЗЕЛЁНАЯ	МВт	-2,1	-2,1	-2,1	-2,2	-2,2	-2,2	-2,1	-2,1	-2,1	-2,2	-2,2	-2,2	-2,2	-2,1	-2,2	-2,1	-2,2	-2,1	-2,2	-2,1	-2,2	-2,1	-2,1	-2,1	-2,1
4СШ	МВар	-1,1	-1,1	-1,1	-1,1	-1,1	-1,1	-1,1	-1,1	-1,1	-1,1	-1,1	-1,1	-1,1	-1,1	-1,1	-1,1	-1,1	-1,1	-1,1	-1,1	-1,1	-1,1	-1,1	-1,1	-1,1
ОВ 1-3 (110 кВ)	МВт	0,0	0,0	0,0	0,0	0,0	0,0	0,0	0,0	0,0	0,0	0,0	0,0	0,0	0,0	0,0	0,0	0,0	0,0	0,0	0,0	0,0	0,0	0,0	0,0	0,0
	МВар	0,0	0,0	0,0	0,0	0,0	0,0	0,0	0,0	0,0	0,0	0,0	0,0	0,0	0,0	0,0	0,0	0,0	0,0	0,0	0,0	0,0	0,0	0,0	0,0	0,0
ОВ 2-4 (110 кВ)	МВт	0,0	0,0	0,0	0,0	0,0	0,0	0,0	0,0	0,0	0,0	0,0	0,0	0,0	0,0	0,0	0,0	0,0	0,0	0,0	0,0	0,0	0,0	0,0	0,0	0,0
	МВар	0,0	0,0	0,0	0,0	0,0	0,0	0,0	0,0	0,0	0,0	0,0	0,0	0,0	0,0	0,0	0,0	0,0	0,0	0,0	0,0	0,0	0,0	0,0	0,0	0,0
Напряж 220 1 СШ	кВ	238,0	238,0	239,0	239,0	239,0	238,0	237,0	237,0	237,0	237,0	237,0	237,0	237,0	237,0	237,0	237,0	237,0	237,0	237,0	237,0	238,0	238,0	238,0	238,0	238,0
Напряж 220 2 СШ	кВ	238,0	238,0	239,0	239,0	239,0	238,0	237,0	237,0	237,0	237,0	237,0	237,0	237,0	237,0	237,0	237,0	237,0	237,0	237,0	237,0	238,0	238,0	238,0	238,0	238,0
Напряж 110 1 СШ	кВ	117,0	117,0	117,0	117,0	118,0	117,0	117,0	117,0	117,0	117,0	117,0	117,0	117,0	117,0	117,0	117,0	117,0	117,0	117,0	117,0	117,0	117,0	117,0	117,0	117,0
Напряж 110 2 СШ	кВ	117,0	117,0	117,0	117,0	118,0	117,0	117,0	117,0	117,0	117,0	117,0	117,0	117,0	117,0	117,0	117,0	117,0	117,0	117,0	117,0	117,0	117,0	117,0	117,0	117,0
Напряж 110 3 СШ	кВ	117,0	117,0	117,0	117,0	118,0	117,0	117,0	117,0	117,0	117,0	117,0	117,0	117,0	117,0	117,0	117,0	117,0	117,0	117,0	117,0	117,0	117,0	117,0	117,0	117,0
Напряж 110 4 СШ	кВ	117,0	117,0	117,0	117,0	118,0	117,0	117,0	117,0	117,0	117,0	117,0	117,0	117,0	117,0	117,0	117,0	117,0	117,0	117,0	117,0	117,0	117,0	117,0	117,0	117,0
РПН АТ-1	№	5	5	5	5	5	5	5	5	5	5	5	5	5	5	5	5	5	5	5	5	5	5	5	5	5
РПН АТ-2	№	5	5	5	5	5	5	5	5	5	5	5	5	5	5	5	5	5	5	5	5	5	5	5	5	5

ООО "БСК"

День	Месяц	Год
20	12	2023

Почасовые контрольные замеры нагрузок и напряжений

ПС 220 кВ Самаровка

Присоединение	Ед. изм.	00:00	01:00	02:00	03:00	04:00	05:00	06:00	07:00	08:00	09:00	10:00	11:00	12:00	13:00	14:00	15:00	16:00	17:00	18:00	19:00	20:00	21:00	22:00	23:00	24:00
1	2	3	4	5	6	7	8	9	10	11	12	13	14	15	16	17	18	19	20	21	22	23	24	25	26	27
ВЛ 220 Кумертау	МВт	-81,8	-60,7	-56,3	-72,2	-64,2	-60,7	-53,7	-56,3	-51,0	-53,7	-65,1	-58,1	-59,0	-48,4	-47,5	-47,5	-59,0	-51,0	-57,2	-59,8	-59,8	-56,3	-73,0	-77,4	-78,3
1,2 СШ	МВар	8,8	4,4	1,8	4,4	2,6	1,8	-5,3	-0,9	0,9	2,6	6,2	6,2	7,0	2,6	4,4	4,4	7,9	4,4	4,4	5,3	7,9	7,0	11,4	12,3	10,6
ВЛ 220 НСПГУ	МВт	99,4	77,4	72,2	87,1	79,2	75,7	69,5	72,2	68,6	73,9	83,6	75,7	77,4	66,9	66,0	66,9	77,4	69,5	76,6	78,3	77,4	74,8	93,3	95,0	95,9
1,2 СШ	МВар	-3,5	0,0	1,8	0,9	0,9	2,6	7,9	5,3	4,4	1,8	-1,8	-0,9	-1,8	0,9	0,9	0,0	-1,8	0,9	0,0	-0,9	-2,6	-1,8	-6,2	-6,2	-6,2
2АТ-110	МВт	-17,2	-16,6	-15,8	-14,3	-14,8	-14,5	-15,3	-16,4	-18,0	-19,8	-19,3	-18,2	-19,0	-18,7	-18,7	-19,0	-18,5	-19,0	-19,3	-18,7	-18,5	-18,7	-19,8	-18,7	-17,2
2 СШ	МВар	-4,5	-4,2	-4,0	-4,2	-3,7	-3,4	-2,9	-3,2	-3,7	-4,5	-5,0	-4,8	-4,2	-3,7	-4,2	-4,8	-4,8	-4,2	-4,5	-4,5	-4,5	-4,5	-5,0	-4,8	-4,5
ВЛ 110 Мелеуз-1	МВт	-2,6	-1,1	-0,8	-1,8	-1,6	-1,6	-1,3	-1,8	-1,3	-1,8	-2,6	-2,1	-2,1	-1,3	-1,3	-1,3	-1,8	-1,3	-2,4	-2,4	-2,4	-1,8	-2,6	-2,6	-2,6
1 СШ	МВар	2,1	1,8	1,6	2,1	1,8	1,8	1,3	1,6	1,3	1,6	1,8	1,6	1,6	1,3	1,1	1,3	1,6	1,6	1,3	1,6	1,6	1,8	2,1	2,1	2,1
ВЛ 110 Мелеуз-2	МВт	-8,4	-3,7	-2,9	-6,9	-5,3	-5,3	-4,5	-6,1	-4,2	-6,6	-9,0	-7,1	-6,6	-5,0	-4,5	-4,5	-6,3	-4,8	-7,9	-8,2	-7,7	-6,3	-9,0	-9,2	-9,0
2 СШ	МВар	6,1	4,8	4,5	5,5	5,0	5,0	4,0	4,5	3,7	4,5	5,3	4,8	4,5	3,4	3,4	3,7	4,5	4,0	4,0	4,5	4,8	4,5	5,5	6,1	6,1
ВЛ 110 Салават	МВт	-2,4	-5,8	-6,1	-1,8	-3,2	-3,2	-3,4	-2,9	-4,5	-4,0	-2,4	-6,1	-7,4	-8,7	-9,0	-9,2	-7,7	-9,0	-6,6	-6,1	-6,9	-7,7	-3,7	-3,2	-2,4
1 СШ	МВар	-9,5	-7,9	-7,9	-9,5	-8,4	-7,9	-6,9	-7,7	-7,4	-7,9	-9,0	-7,9	-7,4	-6,9	-6,9	-7,1	-7,7	-7,1	-7,7	-7,9	-8,2	-7,7	-9,2	-9,5	-9,5
ВЛ 110 ЮГЭС	МВт	0,3	1,3	1,6	0,8	1,1	1,1	1,3	0,5	0,5	0,3	-0,3	6,1	6,1	6,6	6,9	6,9	6,3	6,6	5,8	5,8	6,1	6,1	-0,3	0,0	0,0
1 СШ	МВар	6,1	5,5	5,3	5,8	5,5	5,5	5,3	5,3	5,3	5,3	5,8	5,3	5,0	4,8	5,0	4,5	4,8	4,8	5,3	5,3	5,0	5,0	5,0	5,3	5,3
ВЛ 110 МХЗ-3	МВт	0,0	-1,1	0,0	0,0	-1,1	0,0	0,0	0,0	-1,1	0,0	0,0	0,0	-1,1	0,0	-1,1	0,0	-1,1	0,0	0,0	0,0	0,0	-1,1	0,0	-1,1	0,0
1 СШ	МВар	0,0	0,0	0,0	0,0	1,1	1,1	1,1	1,1	0,0	0,0	0,0	0,0	0,0	1,1	0,0	0,0	1,1	0,0	0,0	1,1	0,0	0,0	0,0	1,1	0,0
ВЛ 110 МХЗ-4	МВт	-3,4	-3,4	-3,4	-3,4	-3,2	-3,2	-2,9	-2,9	-3,2	-3,2	-3,4	-3,4	-3,4	-3,2	-3,2	-3,2	-3,4	-3,2	-2,6	-2,9	-2,6	-2,6	-2,6	-2,9	-2,9
2 СШ	МВар	-2,6	-2,6	-2,4	-2,1	-2,4	-2,4	-1,8	-1,8	-2,1	-2,1	-2,1	-2,4	-2,1	-2,4	-2,4	-2,1	-2,1	-2,4	-2,1	-2,1	-1,8	-1,8	-1,8	-2,1	-2,1
ОВМ-110	МВт	0,0	0,0	0,0	0,0	0,0	0,0	0,0	0,0	0,0	0,0	0,0	0,0	0,0	0,0	0,0	0,0	0,0	0,0	0,0	0,0	0,0	0,0	0,0	0,0	0,0
	МВар	0,0	0,0	0,0	0,0	0,0	0,0	0,0	0,0	0,0	0,0	0,0	0,0	0,0	0,0	0,0	0,0	0,0	0,0	0,0	0,0	0,0	0,0	0,0	0,0	0,0
1Т-110	МВт	-3,7	-3,4	-3,2	-3,2	-3,2	-3,2	-3,4	-3,7	-4,2	-4,2	-4,2	-4,0	-4,0	-3,2	-3,4	-3,2	-3,2	-3,4	-3,7	-3,7	-3,7	-3,4	-3,4	-3,2	-2,9
1 СШ	МВар	-1,6	-1,8	-1,6	-1,6	-1,8	-1,8	-1,6	-1,6	-1,6	-1,8	-1,8	-1,8	-2,1	-1,6	-1,6	-1,6	-1,3	-1,6	-1,6	-1,6	-1,6	-1,8	-1,6	-1,6	-1,6
ВЛ 110 Смоленская-1	МВт	-1,6	-1,3	-1,6	-1,3	-1,3	-1,3	-1,6	-1,6	-1,6	-1,6	-1,6	-1,6	-1,6	-1,3	-1,6	-1,6	-1,6	-1,8	-1,8	-1,8	-1,8	-1,8	-1,8	-1,8	-1,3
1 СШ	МВар	0,3	0,3	0,3	0,3	0,3	0,3	0,3	0,5	0,5	0,3	0,5	0,5	0,5	0,5	0,5	0,5	0,3	0,3	0,3	0,3	0,3	0,3	0,3	0,3	0,3
ВЛ 110 Смоленская-2	МВт	-2,9	-2,9	-2,6	-2,6	-2,4	-2,6	-2,9	-2,9	-3,4	-4,0	-4,0	-4,2	-4,0	-3,4	-3,7	-4,0	-3,7	-3,4	-4,2	-4,0	-3,4	-3,4	-3,4	-3,2	-2,9
2 СШ	МВар	0,0	0,3	0,0	0,0	0,0	0,0	0,0	0,0	0,0	-0,8	-0,5	-0,8	-0,5	0,0	-0,3	-0,3	-0,8	0,0	-0,5	-0,3	0,0	0,0	0,0	0,0	0,0
ВЛ 35 Дарьино	МВт	-1,9	-1,8	-1,5	-1,6	-1,5	-1,6	-1,6	-1,7	-1,8	-2,0	-2,2	-1,9	-2,0	-1,1	-1,3	-1,3	-1,3	-1,3	-1,4	-1,4	-1,4	-1,5	-1,4	-1,3	-1,1
1 СШ	МВар	-0,8	-0,7	-0,7	-0,8	-0,8	-0,7	-0,7	-0,7	-0,7	-0,9	-1,0	-0,7	-0,9	-0,5	-0,6	-0,6	-0,5	-0,5	-0,5	-0,6	-0,6	-0,7	-0,7	-0,6	-0,5
ВЛ 35 Богородская	МВт	-1,7	-1,6	-1,6	-1,5	-1,6	-1,6	-1,7	-1,8	-2,1	-2,1	-2,1	-2,2	-2,1	-2,0	-1,9	-1,9	-1,8	-2,0	-2,1	-2,1	-2,0	-2,1	-1,8	-1,9	-1,7
2 СШ	МВар	-0,8	-0,8	-0,8	-0,8	-0,8	-0,8	-0,8	-0,8	-0,9	-0,8	-0,8	-0,9	-0,9	-0,8	-0,9	-0,9	-0,9	-0,9	-0,9	-0,9	-0,8	-0,9	-0,8	-0,9	-0,9
1Т-35	МВт	3,6	3,4	3,1	3,1	3,1	3,1	3,2	3,5	3,9	4,1	4,3	4,1	4,0	3,1	3,2	3,2	3,1	3,2	3,5	3,4	3,4	3,5	3,2	3,1	2,8
1Т-35	МВар	1,7	1,6	1,5	1,6	1,6	1,6	1,6	1,6	1,6	1,7	1,9	1,7	1,8	1,4	1,5	1,5	1,4	1,4	1,5	1,5	1,5	1,6	1,6	1,5	1,3
1Т-10	МВт	0,0	0,0	0,0	0,0	0,0	0,0	0,0	0,0	0,0	0,0	0,0	0,0	0,0	0,0	0,0	0,0	0,0	0,0	0,0	0,0	0,0	0,0	0,0	0,0	0,0
1 СШ	МВар	0,0	0,0	0,0	0,0	0,0	0,0	0,0	0,0	0,0	0,0	0,0	0,0	0,0	0,0	0,0	0,0	0,0	0,0	0,0	0,0	0,0	0,0	0,0	0,0	0,0
АТ2-10	МВт	0,0	0,0	0,0	0,0	0,0	0,0	0,0	0,0	0,0	0,0	0,0	0,0	0,0	0,0	0,0	0,0	0,0	0,0	0,0	0,0	0,0	0,0	0,0	0,0	0,0
2 СШ	МВар	0,0	0,0	0,0	0,0	0,0	0,0	0,0	0,0	0,0	0,0	0,0	0,0	0,0	0,0	0,0	0,0	0,0	0,0	0,0	0,0	0,0	0,0	0,0	0,0	0,0
яч ТПГ-10 (плавка гололеда)	МВт	0,0	0,0	0,0	0,0	0,0	0,0	0,0	0,0	0,0	0,0	0,0	0,0	0,0	0,0	0,0	0,0	0,0	0,0	0,0	0,0	0,0	0,0	0,0	0,0	0,0
яч ТПГ-10 (плавка гололеда)	МВар	0,0	0,0	0,0	0,0	0,0	0,0	0,0	0,0	0,0	0,0	0,0	0,0	0,0	0,0	0,0	0,0	0,0	0,0	0,0	0,0	0,0	0,0	0,0	0,0	0,0
ВЛ 110 Ново-Салават	МВт	7,9	3,7	3,2	6,1	5,0	4,8	3,7	5,5	4,2	6,1	7,9	4,2	3,7	1,6	1,3	1,1	3,2	1,8	4,5	4,8	4,0	3,2	7,7	7,7	7,7
2 СШ	МВар	-5,8	-4,8	-4,5	-5,0	-4,8	-4,8	-4,0	-4,2	-4,0	-4,5	-5,0	-4,5	-4,5	-4,2	-4,2	-4,0	-4,5	-4,2	-4,5	-4,5	-5,0	-4,5	-5,5	-5,8	-5,5
Напряж 220 1 СШ	кВ	234,0	234,0	234,0	234,0	234,0	234,0	234,0	234,0	234,0	234,0	234,0	234,0	234,0	234,0	234,0	234,0	234,0	233,0	233,0	234,0	234,0	234,0	234,0	234,0	234,0
Напряж 220 2 СШ	кВ	234,0	234,0	234,0	234,0	234,0	234,0	234,0	234,0	234,0	234,0	234,0	234,0	234,0	234,0	234,0	234,0	234,0	233,0	233,0	234,0	234,0	234,0	234,0	234,0	234,0
Напряж 110 1 СШ	кВ	120,0	120,0	120,0	120,0	121,0	120,0	120,0	120,0	120,0	120,0	120,0	120,0	120,0	120,0	120,0	120,0	120,0	120,0	120,0	120,0	120,0	120,0	120,0	120,0	120,0
Напряж 110 2 СШ	кВ	120,0	120,0	120,0	120,0	121,0	120,0	120,0	120,0	120,0	120,0	120,0	120,0	120,0	120,0	120,0	120,0	120,0	120,0	120,0	120,0	120,0	120,0	120,0	120,0	120,0
Напряж 35 1СШ	кВ	36,0	36,0	36,0	36,0	36,0	36,0	36,0	36,0	36,0	36,0	36,0	36,0	36,0	36,0	36,0	36,0	36,0	36,0	36,0	36,0	36,0	36,0	36,0	36,0	36,0
Напряж 1 сек.ш. 10	кВ	10	10,0	10,0	10,0	10,0	10,0	10,0	10,0	10,0	10,0	10,0	10,0	10,0	10,0	10,0	10,0	10,0	10,0	10,0	10,0	10,0	10,0	10,0	10,0	10,0
Напряж 2 сек.ш. 10	кВ	10	10,0	10,0	10,0	10,0	10,0	10,0	10,0	10,0	10,0	10,0	10,0	10,0	10,0	10,0	10,0	10,0	10,0	10,0	10,0	10,0	10,0	10,0	10,0	10,0
РПН АТ-1	№	12	12	12	12	12	12	12	12	12	12	12	12	12	12	12	12	12	12	12	12	12	12	12	12	12

ООО "БСК"

День	Месяц	Год
20	12	2023

Почасовые контрольные замеры нагрузок и напряжений

ПС 220 кВ Туймазы

Присоединение	Ед. изм.	00:00	01:00	02:00	03:00	04:00	05:00	06:00	07:00	08:00	09:00	10:00	11:00	12:00	13:00	14:00	15:00	16:00	17:00	18:00	19:00	20:00	21:00	22:00	23:00	24:00
1	2	3	4	5	6	7	8	9	10	11	12	13	14	15	16	17	18	19	20	21	22	23	24	25	26	27
ВЛ 220 Благовар	МВт	66,0	18,5	5,3	13,2	-7,0	-33,4	-60,7	-52,8	-28,2	-28,2	-15,8	-17,6	-7,9	-29,0	-18,5	-9,7	0,0	-15,0	-29,0	-36,1	-20,2	-0,9	53,7	55,4	50,2
1,2 СШ	МВар	-1,8	15,0	17,6	15,0	17,6	22,9	29,9	25,5	21,1	26,4	22,9	24,6	22,0	24,6	22,9	21,1	15,0	22,0	25,5	27,3	22,0	18,5	5,3	3,5	6,2
ВЛ 220 Бугульма	МВт	33,4	77,1	89,8	80,8	97,5	124,6	155,1	155,4	138,7	145,2	134,6	135,7	124,6	144,5	131,6	122,8	98,6	125,8	144,1	148,9	130,6	109,1	51,7	45,9	44,2
1,2 СШ	МВар	-1,6	-19,7	-22,2	-20,1	-25,9	-30,8	-37,7	-29,9	-22,0	-21,1	-17,6	-18,8	-16,7	-20,9	-18,0	-15,7	-10,9	-19,4	-22,4	-24,5	-22,7	-18,0	-6,2	-5,8	-10,4
1АТ-110	МВт	100,6	95,8	94,8	94,5	91,1	90,8	94,2	103,2	110,6	117,2	118,3	117,7	117,0	115,1	113,5	113,8	110,6	110,4	114,8	112,2	110,1	109,0	105,9	101,4	95,3
1 СШ	МВар	-13,5	-13,7	-13,5	-13,7	-15,8	-16,1	-16,4	-14,0	-12,4	-8,2	-8,2	-7,1	-8,2	-9,0	-7,9	-7,9	-7,4	-9,8	-9,2	-10,3	-12,1	-11,6	-11,9	-12,7	-13,5
2АТ-110	МВт	0,0	0,0	0,0	0,0	0,0	0,0	0,0	0,0	0,0	0,0	0,0	0,0	0,0	0,0	0,0	0,0	0,0	0,0	0,0	0,0	0,0	0,0	0,0	0,0	0,0
2 СШ	МВар	0,0	0,0	0,0	0,0	0,0	0,0	0,0	0,0	0,0	0,0	0,0	0,0	0,0	0,0	0,0	0,0	0,0	0,0	0,0	0,0	0,0	0,0	0,0	0,0	0,0
ВЛ 110 Автоприбор-1	МВт	-4,0	-3,4	-3,7	-3,7	-3,4	-3,4	-3,7	-3,7	-4,5	-4,8	-5,0	-5,0	-4,8	-4,8	-5,0	-4,8	-4,8	-4,5	-4,8	-4,8	-4,8	-4,2	-4,2	-4,2	-4,0
1 СШ	МВар	-1,1	-1,1	-1,1	-1,3	-1,1	-1,1	-0,8	-1,1	-1,3	-1,3	-1,1	-1,3	-1,3	-1,3	-1,6	-1,3	-1,6	-1,1	-1,1	-1,3	-1,1	-1,1	-1,6	-1,1	-1,1
ВЛ 110 Автоприбор-2	МВт	-5,8	-5,3	-5,3	-5,3	-5,3	-5,3	-5,3	-5,8	-6,3	-6,6	-6,6	-6,6	-6,6	-6,3	-6,6	-6,6	-6,9	-6,9	-7,1	-7,1	-7,1	-7,1	-6,6	-6,6	-5,8
2 СШ	МВт	-1,1	-1,1	-1,3	-1,3	-1,1	-1,1	-1,1	-1,1	-1,1	-1,1	-1,3	-1,1	-1,1	-1,1	-1,1	-1,1	-1,1	-1,1	-1,1	-1,1	-1,1	-1,1	-1,1	-1,1	-1,1
ВЛ 110 Уруссу-1	МВт	0,0	0,0	0,0	0,0	0,0	0,0	0,0	0,0	0,0	0,0	0,0	0,0	0,0	0,0	0,0	0,0	0,0	0,0	0,0	0,0	0,0	0,0	0,0	0,0	0,0
1 СШ	МВар	0,0	0,0	0,0	0,0	0,0	0,0	0,0	0,0	0,0	0,0	0,0	0,0	0,0	0,0	0,0	0,0	0,0	0,0	0,0	0,0	0,0	0,0	0,0	0,0	0,0
ВЛ 110 Уруссу-2	МВт	0,0	0,0	0,0	0,0	0,0	0,0	0,0	0,0	0,0	0,0	0,0	0,0	0,0	0,0	0,0	0,0	0,0	0,0	0,0	0,0	0,0	0,0	0,0	0,0	0,0
2 СШ	МВар	0,0	0,0	0,0	0,0	0,0	0,0	0,0	0,0	0,0	0,0	0,0	0,0	0,0	0,0	0,0	0,0	0,0	0,0	0,0	0,0	0,0	0,0	0,0	0,0	0,0
ВЛ 110 Уруссу-3	МВт	0,0	0,0	0,0	0,0	0,0	0,0	0,0	0,0	0,0	0,0	0,0	0,0	0,0	0,0	0,0	0,0	0,0	0,0	0,0	0,0	0,0	0,0	0,0	0,0	0,0
1 СШ	МВар	0,0	0,0	0,0	0,0	0,0	0,0	0,0	0,0	0,0	0,0	0,0	0,0	0,0	0,0	0,0	0,0	0,0	0,0	0,0	0,0	0,0	0,0	0,0	0,0	0,0
ВЛ 110 Уруссу-4	МВт	0,0	0,0	0,0	0,0	0,0	0,0	0,0	0,0	0,0	0,0	0,0	0,0	0,0	0,0	0,0	0,0	0,0	0,0	0,0	0,0	0,0	0,0	0,0	0,0	0,0
2 СШ	МВар	0,0	0,0	0,0	0,0	0,0	0,0	0,0	0,0	0,0	0,0	0,0	0,0	0,0	0,0	0,0	0,0	0,0	0,0	0,0	0,0	0,0	0,0	0,0	0,0	0,0
ВЛ 110 Райманово-1	МВт	-10,8	-10,3	-10,0	-9,8	-9,8	-10,0	-10,3	-11,4	-12,1	-13,5	-13,7	-14,0	-13,2	-12,9	-12,9	-12,9	-12,9	-12,7	-13,7	-12,7	-12,4	-11,9	-11,6	-11,1	-10,6
1 СШ	МВар	-1,8	-1,6	-1,6	-1,8	-1,6	-1,6	-1,3	-1,8	-1,6	-2,4	-2,4	-2,6	-2,4	-1,8	-2,1	-2,6	-2,6	-2,1	-2,4	-2,1	-1,8	-2,1	-2,4	-1,8	-1,8
ВЛ 110 Райманово-2	МВт	-10,8	-10,6	-10,6	-10,3	-7,9	-7,9	-9,0	-10,6	-11,4	-12,4	-12,1	-12,1	-12,1	-11,9	-11,6	-11,6	-11,9	-12,4	-12,7	-12,4	-12,1	-12,4	-11,6	-10,8	-10,0
2 СШ	МВар	-1,3	-1,6	-1,6	-1,6	0,3	0,5	0,0	-0,3	-0,3	-0,8	-0,8	-0,8	-0,8	-1,1	-1,1	-0,8	-1,1	-1,1	-1,1	-0,8	-0,8	-1,1	-0,8	-0,8	-1,1
ОВМ-110	МВт	0,0	0,0	0,0	0,0	0,0	0,0	0,0	0,0	0,0	0,0	0,0	0,0	0,0	0,0	0,0	0,0	0,0	0,0	0,0	0,0	0,0	0,0	0,0	0,0	0,0
	МВар	0,0	0,0	0,0	0,0	0,0	0,0	0,0	0,0	0,0	0,0	0,0	0,0	0,0	0,0	0,0	0,0	0,0	0,0	0,0	0,0	0,0	0,0	0,0	0,0	0,0
ВЛ 110 ГПЗ левая	МВт	-2,9	-2,9	-2,6	-2,6	-2,9	-2,6	-2,9	-3,2	-3,2	-3,4	-3,4	-3,4	-3,4	-3,4	-3,4	-3,4	-3,4	-3,2	-3,4	-3,4	-3,7	-3,7	-3,4	-3,2	-3,2
2 СШ	МВар	-1,3	-1,3	-1,3	-1,3	-1,3	-1,3	-1,3	-1,3	-1,3	-1,1	-1,3	-1,3	-1,1	-1,3	-1,3	-1,3	-1,3	-1,3	-1,3	-1,3	-1,6	-1,6	-1,3	-1,6	-1,3
ВЛ 110 ГПЗ правая	МВт	-1,8	-1,8	-1,8	-1,8	-1,8	-1,8	-1,6	-1,8	-1,8	-1,8	-2,1	-1,8	-2,1	-2,1	-1,8	-1,8	-2,1	-2,1	-2,4	-2,4	-2,4	-2,1	-2,1	-2,1	-1,8
1 СШ	МВар	-0,3	-0,3	-0,3	-0,3	-0,3	-0,3	-0,3	-0,3	-0,3	-0,3	-0,3	-0,3	-0,3	-0,5	-0,3	-0,5	-0,3	-0,3	-0,3	-0,3	-0,5	-0,5	-0,3	-0,3	-0,3
ВЛ 110 Субханкулово-1	МВт	-20,9	-19,8	-19,8	-19,5	-19,3	-19,3	-19,8	-21,4	-23,0	-24,3	-24,8	-24,6	-24,3	-24,0	-23,8	-23,8	-22,4	-22,4	-23,0	-22,7	-22,2	-21,9	-21,6	-20,6	-19,3
1 СШ	МВар	5,3	5,3	5,3	5,3	5,5	5,8	5,5	5,0	4,5	3,2	3,2	3,2	3,2	3,4	3,2	3,4	3,4	4,0	4,0	4,0	4,8	4,8	4,5	5,3	5,3
ВЛ 110 Субханкулово-2	МВт	-19,8	-19,0	-18,7	-19,0	-18,5	-18,5	-19,0	-20,6	-22,2	-23,0	-23,2	-23,2	-23,2	-23,0	-22,7	-22,4	-21,1	-21,1	-21,6	-21,6	-20,9	-20,9	-20,6	-19,5	-18,2
2 СШ	МВар	6,6	6,6	6,6	6,6	6,6	6,9	6,9	6,1	5,8	4,8	4,8	4,8	4,8	5,0	4,5	4,8	5,0	5,3	5,3	5,5	5,8	5,8	6,1	6,3	6,6
ВЛ 110 Субханкулово-3	МВт	-18,0	-17,4	-17,2	-17,2	-17,2	-16,9	-17,4	-18,7	-19,8	-20,9	-20,9	-20,6	-20,6	-20,3	-20,1	-20,1	-18,7	-18,7	-19,5	-19,3	-18,7	-18,5	-18,5	-17,4	-16,4
1 СШ	МВар	10,3	10,3	10,3	10,3	10,3	10,3	10,6	9,8	9,8	9,0	9,0	9,0	9,0	9,0	9,0	9,0	9,0	9,2	9,2	9,2	9,8	9,8	9,8	10,0	10,3
ВЛ 110 Серафимовка	МВт	-4,8	-4,8	-4,5	-4,5	-4,8	-4,5	-4,8	-5,0	-5,3	-5,3	-5,3	-5,5	-5,5	-5,8	-4,8	-5,3	-5,5	-5,5	-5,8	-5,8	-5,8	-5,8	-4,8	-5,5	-5,3
2 СШ	МВар	-1,6	-1,6	-1,8	-1,8	-1,6	-1,6	-1,6	-1,6	-1,8	-1,8	-1,6	-2,1	-1,8	-2,1	-1,3	-2,1	-2,1	-1,8	-2,1	-2,1	-2,1	-2,1	-1,3	-2,1	-2,1
ТСН-1	МВт	0,0	0,0	0,0	0,0	0,0	0,0	0,0	0,0	0,0	0,0	0,0	0,0	0,0	0,0	0,0	-0,1	0,0	0,0	-0,1	-0,1	-0,1	-0,1	-0,1	-0,1	-0,1
1 сек. ш.	МВар	0,0	0,0	0,0	0,0	0,0	0,0	0,0	0,0	0,0	0,0	0,0	0,0	0,0	0,0	0,0	0,0	0,0	0,0	0,0	0,0	0,0	0,0	0,0	0,0	0,0
ТСН-2	МВт	0,0	0,0	0,0	0,0	0,0	0,0	0,0	0,0	0,0	0,0	0,0	0,0	0,0	0,0	0,0	0,0	0,0	0,0	0,0	0,0	0,0	0,0	0,0	0,0	0,0
2 сек. ш.	МВар	0,0	0,0	0,0	0,0	0,0	0,0	0,0	0,0	0,0	0,0	0,0	0,0	0,0	0,0	0,0	0,0	0,0	0,0	0,0	0,0	0,0	0,0	0,0	0,0	0,0
Напряж 220 1,2 СШ	кВ	235,0	236,0	236,0	236,0	236,0	234,0	233,0	234,0	233,0	232,0	232,0	233,0	233,0	233,0	233,0	233,0	234,0	233,0	232,0	233,0	233,0	234,0	234,0	234,0	235,0
Напряж 110 1 СШ	кВ	119,0	120,0	120,0	120,0	120,0	119,0	119,0	119,0	118,0	117,0	117,0	117,0	118,0	118,0	118,0	118,0	118,0	118,0	118,0	118,0	118,0	119,0	119,0	119,0	119,0
Напряж 110 2 СШ	кВ	119,0	120,0	120,0	120,0	120,0	119,0	119,0	119,0	118,0	117,0	117,0	117,0	118,0	118,0	118,0	118,0	118,0	118,0	118,0	118,0	118,0	119,0	119,0	119,0	119,0
Напряж 1,2 сек.ш. 10	кВ	10,0	10,0	10,0	10,0	10,0	10,0	10,0	10,0	10,0	10,0	10,0	10,0	10,0	10,0	10,0	10,0	10,0	10,0	10,0	10,0	10,0	10,0	10,0	10,0	10,0
РПН АТ-1	№	5	5	5	5	5	5	5	5	5	5	5	5	5	5	5	5	5	5	5	5	5	5	5	5	5
РПН АТ-2	№	5	5	5	5	5	5	5	5	5	5	5	5	5	5	5	5	5	5	5	5	5	5	5	5	5

ООО "БСК"

День	Месяц	Год
20	12	2023

Почасовые контрольные замеры нагрузок и напряжений

ПС 500 кВ Уфимская

Присоединение	Ед. изм.	00:00	01:00	02:00	03:00	04:00	05:00	06:00	07:00	08:00	09:00	10:00	11:00	12:00	13:00	14:00	15:00	16:00	17:00	18:00	19:00	20:00	21:00	22:00	23:00	24:00
1	2	3	4	5	6	7	8	9	10	11	12	13	14	15	16	17	18	19	20	21	22	23	24	25	26	27
ВЛ 500 КРОПАЧЕВО	МВт	208,0	-32,0	-128,0	-72,0	-188,0	-332,0	-480,0	-420,0	-416,0	-412,0	-328,0	-352,0	-284,0	-404,0	-344,0	-328,0	-192,0	-304,0	-400,0	-424,0	-364,0	-252,0	40,0	60,0	68,0
1, 2 СШ	МВар	64,0	108,0	116,0	104,0	124,0	128,0	132,0	128,0	112,0	104,0	104,0	100,0	104,0	100,0	96,0	88,0	84,0	100,0	100,0	108,0	104,0	104,0	80,0	80,0	88,0
ВЛ 500 БУЙСКАЯ	МВт	132,0	136,0	124,0	116,0	120,0	188,0	212,0	256,0	276,0	324,0	332,0	308,0	268,0	292,0	260,0	280,0	280,0	280,0	316,0	308,0	340,0	296,0	224,0	176,0	180,0
1, 2 СШ	МВар	-64,0	-64,0	-56,0	-60,0	-76,0	-64,0	-52,0	-68,0	-76,0	-44,0	-52,0	-52,0	-56,0	-40,0	-40,0	-40,0	-60,0	-40,0	-44,0	-44,0	-52,0	-48,0	-56,0	-64,0	-72,0
ВЛ 500 БЕКЕТОВО	МВт	-288,0	-56,0	32,0	0,0	84,0	152,0	272,0	192,0	160,0	124,0	44,0	84,0	56,0	144,0	120,0	84,0	0,0	64,0	116,0	144,0	68,0	4,0	-208,0	-192,0	-184,0
1, 2 СШ	МВар	0,0	-32,0	-48,0	-40,0	-40,0	-60,0	-84,0	-60,0	-40,0	-56,0	-44,0	-48,0	-36,0	-56,0	-48,0	-36,0	-20,0	-52,0	-48,0	-60,0	-40,0	-48,0	-12,0	-8,0	-8,0
АТ-2 500	МВт	-56,0	-48,0	-30,0	-24,0	-16,0	-10,0	-6,0	-28,0	-16,0	-34,0	-46,0	-40,0	-44,0	-30,0	-34,0	-38,0	-50,0	-36,0	-32,0	-30,0	-40,0	-40,0	-56,0	-46,0	-68,0
2 СШ	МВар	-2,0	-10,0	-10,0	-8,0	-8,0	-4,0	0,0	-4,0	-6,0	-6,0	-10,0	-8,0	-12,0	-8,0	-10,0	-12,0	-10,0	-8,0	-8,0	-8,0	-10,0	-12,0	-10,0	-8,0	-14,0
Р 500	МВт	-4,8	-4,8	-4,8	-4,8	-4,4	-4,8	-4,8	-4,4	-4,4	-4,8	-4,4	-4,8	-4,8	-4,4	-4,8	-4,8	-4,8	-4,8	-4,8	-4,8	-4,8	-4,8	-4,8	-4,8	-4,4
1 СШ	МВар	-168,0	-168,8	-169,2	-169,2	-168,8	-165,6	-162,0	-164,4	-164,0	-164,4	-165,2	-165,6	-167,2	-164,8	-165,6	-165,6	-167,2	-165,2	-164,8	-165,2	-166,0	-166,8	-168,8	-168,0	-169,2
АТ-2 220	МВт	56,3	49,3	29,9	22,9	17,6	8,8	5,3	28,2	17,6	35,2	45,8	42,2	42,2	29,9	33,4	37,0	49,3	37,0	31,7	28,2	38,7	40,5	54,6	44,0	68,6
2 СШ	МВар	1,8	10,6	10,6	8,8	7,0	3,5	0,0	1,8	3,5	7,0	7,0	8,8	12,3	7,0	10,6	10,6	8,8	7,0	8,8	8,8	10,6	10,6	7,0	7,0	12,3
ВЛ 220 Уфа Южная	МВт	7,0	15,0	20,2	19,4	23,8	28,2	33,4	29,9	29,9	28,2	23,8	24,6	23,8	28,2	26,4	25,5	19,4	23,8	26,4	27,3	25,5	22,0	10,6	14,1	35,2
1СШ	МВар	-9,7	-11,4	-12,3	-12,3	-13,2	-12,3	-11,4	-10,6	-11,4	-11,4	-11,4	-11,4	-11,4	-11,4	-11,4	-11,4	-11,4	-11,4	-11,4	-12,3	-11,4	-11,4	-11,4	-10,6	-9,7
ВЛ 220 Гвардейская	МВт	-29,0	-18,5	-3,5	-1,8	7,0	13,2	21,1	4,4	11,4	0,9	-10,6	-5,3	-7,9	-1,8	-0,9	-3,5	-15,8	-3,5	0,9	3,5	-4,4	-7,9	-26,4	-18,5	-12,3
2 СШ	МВар	-9,7	-15,8	-17,6	-16,7	-16,7	-13,2	-9,7	-12,3	-11,4	-14,1	-15,0	-15,0	-16,7	-15,0	-16,7	-15,0	-15,8	-14,1	-15,8	-15,0	-16,7	-15,8	-15,0	-14,1	-15,8
ОВ 220	МВт	0,0	0,0	0,0	0,0	0,0	0,0	0,0	0,0	0,0	0,0	0,0	0,0	0,0	0,0	0,0	0,0	0,0	0,0	0,0	0,0	0,0	0,0	0,0	0,0	0,0
	МВар	0,0	0,0	0,0	0,0	0,0	0,0	0,0	0,0	0,0	0,0	0,0	0,0	0,0	0,0	0,0	0,0	0,0	0,0	0,0	0,0	0,0	0,0	0,0	0,0	0,0
АТ-2 35 (тсн-2)	МВт	0,2	0,2	0,2	0,2	0,2	0,2	0,2	0,2	0,2	0,2	0,2	0,2	0,2	0,2	0,2	0,2	0,2	0,2	0,2	0,2	0,2	0,2	0,2	0,2	0,2
2 СШ	МВар	0,1	0,1	0,1	0,1	0,1	0,1	0,1	0,1	0,1	0,1	0,1	0,1	0,1	0,1	0,1	0,1	0,1	0,1	0,1	0,1	0,1	0,1	0,1	0,1	0,1
ВЛ 220 Амет1	МВт	-7,0	-15,0	-19,4	-18,5	-24,6	-27,3	-33,4	-29,0	-30,8	-28,2	-23,8	-24,6	-23,8	-27,3	-26,4	-25,5	-19,4	-23,8	-26,4	-28,2	-26,4	-22,0	-10,6	-13,2	-35,2
1 СШ	МВар	9,7	12,3	13,2	12,3	12,3	11,4	10,6	10,6	10,6	11,4	10,6	11,4	11,4	10,6	11,4	10,6	11,4	11,4	11,4	12,3	10,6	11,4	10,6	10,6	9,7
ВЛ 220 Амет2	МВт	-26,4	-29,9	-26,4	-21,1	-22,9	-22,9	-24,6	-32,6	-29,0	-34,3	-37,0	-34,3	-34,3	-33,4	-32,6	-33,4	-33,4	-31,7	-33,4	-31,7	-35,2	-33,4	-29,0	-26,4	-56,3
2 СШ	МВар	8,8	7,0	7,0	7,9	7,9	9,7	11,4	8,8	8,8	7,0	6,2	7,0	5,3	7,0	6,2	5,3	6,2	7,9	7,9	7,9	6,2	7,0	7,0	7,0	3,5
Напряж 500 1, 2 СШ	кВ	505,0	507,0	509,0	509,0	508,0	505,0	502,0	506,0	505,0	503,0	505,0	505,0	505,0	505,0	505,0	505,0	505,0	504,0	503,0	505,0	506,0	508,0	508,0	507,0	507,0
Напряж 220 1 СШ	кВ	240,0	241,0	242,0	242,0	242,0	240,0	240,0	240,0	240,0	240,0	240,0	240,0	240,0	240,0	240,0	240,0	240,0	240,0	240,0	240,0	240,0	241,0	241,0	241,0	241,0
Напряж 220 2 СШ	кВ	240,0	241,0	242,0	242,0	242,0	240,0	240,0	240,0	240,0	240,0	240,0	240,0	240,0	240,0	240,0	240,0	240,0	240,0	240,0	240,0	240,0	241,0	241,0	241,0	241,0
РПН АТ-2	№	6	6	6	6	6	6	6	6	6	6	6	6	6	6	6	6	6	6	6	6	6	6	6	6	6

ООО "БСК"

День	Месяц	Год
20	12	2023

Почасовые контрольные замеры нагрузок и напряжений

ПС 220 кВ Уфа-Южная

Присоединение	Ед. изм.	00:00	01:00	02:00	03:00	04:00	05:00	06:00	07:00	08:00	09:00	10:00	11:00	12:00	13:00	14:00	15:00	16:00	17:00	18:00	19:00	20:00	21:00	22:00	23:00	24:00
1	2	3	4	5	6	7	8	9	10	11	12	13	14	15	16	17	18	19	20	21	22	23	24	25	26	27
ВЛ 220 БЕКЕТОВО	МВт	7,4	42,2	42,2	28,5	40,1	47,5	59,1	62,3	45,4	49,6	46,5	48,6	44,4	51,7	48,6	46,5	38,0	43,3	48,6	49,6	46,5	39,1	16,9	11,6	21,1
1СШ	МВар	42,2	41,2	38,0	39,1	37,0	29,6	22,2	28,5	33,8	33,8	37,0	37,0	40,1	34,8	38,0	39,1	42,2	37,0	35,9	34,8	40,1	40,1	47,5	46,5	46,5
ВЛ 220 БЕКЕТОВО-ТЭЦ2	МВт	188,0	162,6	170,0	164,7	167,9	177,4	189,0	185,9	232,3	233,4	230,2	232,3	229,2	238,7	234,4	231,3	220,7	224,9	230,2	231,3	228,1	220,7	197,5	195,4	203,8
2СШ	МВар	20,1	11,6	10,6	12,7	9,5	14,8	20,1	21,1	26,4	28,5	28,5	28,5	25,3	29,6	28,5	28,5	24,3	25,3	25,3	24,3	21,1	20,1	16,9	15,8	11,6
ВЛ 220 УФИМСКАЯ	МВт	-7,4	-14,8	-20,1	-19,0	-24,3	-26,4	-32,7	-29,6	-29,6	-28,5	-23,2	-24,3	-24,3	-28,5	-26,4	-25,3	-20,1	-24,3	-26,4	-28,5	-26,4	-22,2	-10,6	-12,7	-34,8
1СШ	МВар	14,8	19,0	19,0	19,0	19,0	19,0	18,0	16,9	18,0	18,0	18,0	18,0	18,0	18,0	18,0	18,0	18,0	18,0	18,0	18,0	18,0	18,0	18,0	16,9	16,9
ВЛ 220 Гвардейская	МВт	8,4	-2,1	-15,8	-20,1	-26,4	-33,8	-41,2	-25,3	-32,7	-21,1	-10,6	-14,8	-13,7	-22,2	-20,1	-18,0	-6,3	-16,9	-22,2	-25,3	-16,9	-12,7	6,3	-3,2	-10,6
2СШ	МВар	10,6	16,9	18,0	18,0	16,9	14,8	9,5	12,7	12,7	14,8	15,8	16,9	16,9	15,8	18,0	15,8	16,9	15,8	14,8	16,9	18,0	16,9	16,9	14,8	15,8
ОВ 220	МВт	0,0	0,0	0,0	0,0	0,0	0,0	0,0	0,0	0,0	0,0	0,0	0,0	0,0	0,0	0,0	0,0	0,0	0,0	0,0	0,0	0,0	0,0	0,0	0,0	0,0
	МВар	0,0	0,0	0,0	0,0	0,0	0,0	0,0	0,0	0,0	0,0	0,0	0,0	0,0	0,0	0,0	0,0	0,0	0,0	0,0	0,0	0,0	0,0	0,0	0,0	0,0
АТ 1 (110кВ)	МВт	42,9	41,3	38,0	32,7	33,3	34,7	37,3	42,2	47,5	52,1	54,8	54,5	53,5	53,8	53,8	52,8	52,1	51,2	51,5	50,8	51,5	49,8	46,2	41,3	38,3
1 сек.ш.	МВар	21,1	21,1	21,5	21,8	20,5	18,8	16,8	18,5	20,8	21,5	22,8	22,4	22,8	22,1	23,1	23,1	23,8	22,1	21,8	21,5	21,8	22,1	23,1	22,8	22,1
АТ 2 (110кВ)	МВт	48,2	46,2	42,9	37,6	38,3	39,6	42,6	47,5	52,8	57,8	60,4	60,1	59,1	59,7	59,1	58,7	57,4	56,8	57,4	56,4	57,4	55,4	52,1	47,2	43,9
2 сек.ш.	МВар	21,1	21,5	21,5	21,8	20,5	19,1	16,8	18,8	21,1	21,5	22,8	22,8	23,1	22,8	23,4	23,1	23,8	22,4	22,1	21,8	22,1	22,4	23,1	23,1	22,1
АТ 3 (110кВ)	МВт	34,8	33,9	30,8	26,0	26,8	28,2	30,4	34,3	39,6	43,1	45,8	45,3	44,4	45,3	44,9	44,4	43,6	43,1	43,1	41,8	42,7	40,9	37,8	33,9	31,2
3 сек.ш.	МВар	16,3	16,3	15,8	16,7	15,4	14,1	11,9	14,1	15,8	16,3	17,2	17,6	17,6	17,6	18,0	18,0	18,5	17,2	16,7	16,3	16,7	17,2	18,0	17,6	16,7
АТ 4 (110кВ)	МВт	39,6	38,3	35,2	30,8	31,2	32,6	35,2	39,2	44,0	48,4	50,2	50,2	49,3	50,2	49,7	48,8	48,0	47,5	48,0	47,1	48,0	46,2	43,1	38,7	36,1
4 сек.ш.	МВар	16,3	16,3	16,3	16,7	15,8	14,5	12,3	14,1	15,8	16,3	17,6	17,6	18,5	17,6	18,0	18,5	18,5	17,2	16,7	16,7	17,2	17,2	18,0	17,6	17,2
ВЛ 110 БЕКЕТОВО Зеленая	МВт	-25,7	-16,5	-16,5	-21,5	-17,8	-18,2	-13,5	-14,9	-18,8	-13,5	-11,9	-12,5	-10,2	-8,9	-7,9	-11,6	-8,6	-13,9	-12,5	-12,9	-13,2	-17,8	-21,1	-24,8	-21,8
2 сек.ш.	МВар	-13,2	-14,9	-14,9	-13,5	-14,9	-17,5	-19,5	-18,2	-17,8	-16,5	-15,5	-16,2	-14,2	-15,8	-14,9	-15,8	-12,9	-15,8	-15,5	-16,2	-14,9	-15,8	-11,9	-11,9	-11,9
ВЛ 110 ГЛУМИЛИНО 1	МВт	2,6	-2,3	0,7	6,9	3,0	2,3	-3,3	-3,3	-3,3	-10,9	-13,2	-12,9	-12,5	-13,2	-14,2	-11,9	-10,9	-7,9	-9,2	-7,9	-6,9	-4,0	0,3	5,0	4,6
1 сек.ш.	МВар	-6,6	-6,6	-6,3	-7,6	-5,9	-3,0	1,0	-2,3	-4,0	-5,3	-7,3	-7,3	-8,3	-6,3	-7,9	-7,6	-9,6	-6,6	-5,9	-5,6	-6,3	-6,6	-9,2	-9,6	-8,6
ВЛ 110 ГЛУМИЛИНО 2	МВт	2,0	-3,0	0,7	6,3	3,0	2,0	-3,0	-3,3	-3,3	-11,2	-13,2	-12,9	-12,9	-13,2	-14,2	-11,9	-11,2	-7,9	-8,9	-8,3	-7,3	-4,6	-0,7	4,0	4,0
2 сек.ш.	МВар	-6,9	-6,3	-6,3	-8,3	-6,3	-3,0	1,0	-2,0	-3,6	-4,6	-5,9	-5,9	-7,3	-5,3	-6,9	-6,6	-8,3	-5,6	-5,3	-5,0	-5,9	-6,3	-9,6	-9,6	-8,9
ВЛ 110 ИСКИНО	МВт	-23,1	-14,9	-15,2	-19,5	-16,5	-15,5	-13,2	-13,9	-14,9	-13,5	-11,9	-11,6	-11,9	-9,9	-10,6	-12,2	-16,2	-12,9	-12,5	-13,2	-13,5	-15,2	-20,5	-22,8	-20,1
1 сек.ш.	МВар	-9,9	-10,6	-11,2	-10,2	-11,2	-12,9	-14,5	-13,2	-11,9	-11,9	-10,9	-11,2	-10,2	-11,6	-10,9	-11,2	-10,9	-11,2	-11,2	-11,6	-10,9	-10,9	-9,2	-8,9	-9,2
ВЛ 110 НАБЕРЕЖНАЯ 1	МВт	-1,8	-4,4	-2,2	0,4	-0,9	-1,3	-4,0	-4,8	-5,7	-10,1	-11,4	-11,4	-11,4	-11,4	-12,3	-11,0	-10,1	-8,8	-9,2	-8,4	-7,9	-6,2	-0,9	1,8	1,8
3 сек.ш.	МВар	-4,0	-3,1	-3,5	-4,4	-3,1	-1,8	0,9	-0,9	-2,2	-2,6	-3,5	-3,5	-4,4	-3,1	-4,0	-4,0	-4,8	-3,1	-3,1	-2,6	-3,1	-3,1	-4,8	-4,8	-4,8
ВЛ 110 НАБЕРЕЖНАЯ 2	МВт	-2,6	-5,3	-3,1	0,0	-1,8	-2,2	-4,8	-5,7	-6,2	-11,0	-11,9	-11,9	-11,9	-12,3	-12,8	-11,9	-11,4	-9,7	-10,1	-9,7	-8,8	-7,0	-7,9	-4,8	-4,4
4 сек.ш.	МВар	-3,5	-3,5	-3,5	-4,8	-3,1	-1,3	0,9	-0,9	-2,2	-2,6	-3,5	-3,5	-4,0	-3,1	-4,0	-4,0	-4,8	-3,5	-3,1	-3,1	-3,5	-3,5	-5,7	-5,7	-5,3
ВЛ 110 ПРОМЫШЛЕННАЯ 1	МВт	-37,8	-34,8	-33,0	-31,7	-31,2	-31,2	-33,4	-40,0	-43,6	-48,0	-49,7	-51,9	-51,5	-51,9	-50,6	-50,2	-50,2	-50,2	-51,0	-50,6	-49,7	-48,4	-45,8	-41,8	-37,8
3 сек.ш.	МВар	-11,0	-9,7	-9,7	-9,7	-9,2	-8,8	-9,2	-10,1	-11,0	-11,9	-12,3	-12,8	-12,3	-12,8	-12,3	-11,9	-11,9	-11,9	-11,9	-12,3	-12,3	-11,9	-11,9	-11,0	-10,6
ВЛ 110 ПРОМЫШЛЕННАЯ 2	МВт	-32,6	-30,4	-29,0	-28,2	-27,7	-28,2	-29,5	-33,4	-37,0	-39,2	-40,5	-41,8	-42,7	-43,6	-42,7	-42,2	-42,2	-42,7	-42,7	-43,1	-42,7	-41,4	-39,6	-35,6	-32,1
4 сек.ш.	МВар	-6,6	-6,6	-6,2	-6,2	-6,2	-6,2	-6,2	-6,6	-7,5	-7,5	-7,0	-7,5	-7,9	-8,4	-8,4	-8,4	-8,4	-7,5	-7,9	-8,4	-7,9	-7,9	-7,9	-7,0	-7,0
ВЛ 110 ШАКША 1	МВт	-20,5	-19,5	-23,8	-16,2	-15,5	-17,8	-16,5	-18,5	-23,1	-17,5	-19,8	-17,2	-10,2	-10,9	-10,6	-10,9	-9,9	-10,6	-9,9	-9,9	-22,8	-22,1	-19,1	-16,8	-17,2
1 сек.ш.	МВар	-5,3	-5,3	-6,3	-4,3	-4,3	-5,0	-4,0	-4,0	-5,6	-4,3	-5,0	-4,3	-2,3	-2,3	-2,3	-2,3	-2,3	-2,6	-2,0	-2,0	-5,3	-5,3	-5,0	-4,3	-4,3
ВЛ 110 ШАКША 2	МВт	-25,7	-28,4	-25,7	-24,1	-23,4	-25,4	-23,8	-25,1	-28,4	-27,7	-26,7	-25,7	-30,4	-33,0	-31,7	-31,4	-30,4	-34,3	-33,0	-32,7	-27,1	-26,7	-24,8	-25,4	-25,7
2 сек.ш.	МВар	-8,3	-9,2	-8,3	-8,3	-8,3	-8,6	-7,6	-8,3	-9,2	-9,6	-9,2	-8,9	-10,6	-11,9	-10,9	-11,2	-10,9	-11,6	-10,9	-10,6	-8,3	-8,3	-8,3	-8,6	-8,6
ОВ 1-2 (110кВ)	МВт	0,0	0,0	0,0	0,0	0,0	0,0	0,0	0,0	0,0	0,0	0,0	0,0	0,0	0,0	0,0	0,0	0,0	0,0	0,0	0,0	0,0	0,0	0,0	0,0	0,0
	МВар	0,0	0,0	0,0	0,0	0,0	0,0	0,0	0,0	0,0	0,0	0,0	0,0	0,0	0,0	0,0	0,0	0,0	0,0	0,0	0,0	0,0	0,0	0,0	0,0	0,0
ОВ 3-4 (110кВ)	МВт	0,0	0,0	0,0	0,0	0,0	0,0	0,0	0,0	0,0	0,0	0,0	0,0	0,0	0,0	0,0	0,0	0,0	0,0	0,0	0,0	0,0	0,0	0,0	0,0	0,0
	МВар	0,0	0,0	0,0	0,0	0,0	0,0	0,0	0,0	0,0	0,0	0,0	0,0	0,0	0,0	0,0	0,0	0,0	0,0	0,0	0,0	0,0	0,0	0,0	0,0	0,0
АТ 1 (10кВ)	МВт	0,0	0,0	0,0	0,0	0,0	0,0	0,0	0,0	0,0	0,0	0,0	0,0	0,0	0,0	0,0	0,0	0,0	0,0	0,0	0,0	0,0	0,0	0,0	0,0	0,0
1 сек.ш. 10	МВар	0,0	0,0	0,0	0,0	0,0	0,0	0,0	0,0	0,0	0,0	0,0	0,0	0,0	0,0	0,0	0,0	0,0	0,0	0,0	0,0	0,0	0,0	0,0	0,0	0,0
АТ 2 (10кВ)	МВт	0,0	0,0	0,0	0,0	0,0	0,0	0,0	0,0	0,0	0,0	0,0	0,0	0,0	0,0	0,0	0,0	0,0	0,0	0,0	0,0	0,0	0,0	0,0	0,0	0,0
2 сек.ш. 10	МВар	0,0	0,0	0,0	0,0	0,0	0,0	0,0	0,0	0,0	0,0	0,0	0,0	0,0	0,0	0,0	0,0	0,0	0,0	0,0	0,0	0,0	0,0	0,0	0,0	0,0
АТ 3 (10кВ)	МВт	10,3	9,5	9,5	9,5	9,4	9,5	9,8	10,1	10,1	10,4	10,3	10,3	10,4	10,0	9,8	10,0	9,9	9,9	10,4	10,6	10,4	10,6	10,4	10,2	10,0
3 сек.ш. 10	МВар	0,7	0,7	0,7	0,6	0,7	0,6	0,6	0,6	0,6	0,6	0,7	0,7	0,7	0,6	0,7	0,7	0,6	0,5	0,6	0,6	0,6	0,6	0,7	0,6	0,6
ф.6 ТП-621 (10кВ)	МВт	-4,8	-4,6	-4,5	-4,5	-4,4	-4,4	-4,6	-4,6	-4,7	-4,8	-4,8	-4,7	-4,8	-4,8	-4,6	-4,7	-4,7	-4,8	-5,0	-4,8	-4,8	-4,9	-4,9	-4,9	-4,7
	МВар	-0,5	-0,5	-0,4	-0,4	-0,4	-0,4	-0,5	-0,5	-0,5	-0,5	-0,5	-0,5	-0,5	-0,5	-0,4	-0,4	-0,4	-0,5	-0,5	-0,5	-0,5	-0,5	-0,5	-0,5	-0,5
САДЫ (10кВ)	МВт	-3,1	-3,1	-3,0	-3,0	-3,0	-3,1	-3,1	-3,1	-3,2	-3,1	-2,9	-3,0	-2,9	-2,8	-3,0	-3,0	-3,0	-3,0	-3,0	-3,1	-3,1	-3,1	-3,1	-3,1	-2,9
2 сек.ш. 10	МВар	-0,6	-0,6	-0,6	-0,6	-0,6	-0,6	-0,6	-0,6	-0,6	-0,6	-0,6	-0,6	-0,6	-0,6	-0,6	-0,6	-0,6	-0,6	-0,6	-0,6	-0,6	-0,6	-0,6	-0,6	-0,6
ф.4 АТ3 РП412	МВт	-5,0	-4,9	-4,6	-4,5	-4,5	-4,6	-4,7	-5,0	-4,9	-5,0	-5,0	-5,0	-4,9	-4,6	-4,6	-4,8	-4,7	-4,8	-5,0	-5,3	-5,1	-5,3	-5,1	-4,9	-4,8
3 сек.ш. 10	МВар	-0,3	-0,3	-0,3	-0,3	-0,3	-0,3	-0,3	-0,3	-0,3	-0,3	-0,3	-0,3	-0,3	-0,3	-0,3	-0,4	-0,3	-0,3	-0,3	-0,3	-0,3	-0,3	-0,3	-0,3	-0,3
В-10 АТ4 (10кВ)	МВт	5,5	5,3	5,1	5,0	5,2	5,2	5,2	5,5	5,6	5,6	5,6	5,8	5,6	5,6	5,5	5,5	5,6	5,5	5,6	5,7	5,7	5,6	5,5	5,4	5,2
	МВар	0,6	0,7	0,5	0,6	0,6	0,5	0,5	0,5	0,5	0,5	0,5	0,6	0,6	0,5	0,5	0,5	0,5	0,5	0,5	0,5	0,5	0,5	0,6	0,5	0,5
ф.3 АТ4 РП412	МВт	-4,0	-3,9	-3,8	-3,7	-3,9	-3,8	-3,8	-4,1	-4,1	-4,1	-4,2	-4,3	-4,2	-4,2	-4,1	-4,1	-4,1	-4,0	-4,2	-4,2	-4,2	-4,1	-4,0	-3,9	-3,8
4 сек.ш. 10	МВар	-0,6	-0,6	-0,6	-0,6	-0,6	-0,6	-0,5	-0,5	-0,5	-0,5	-0,5	-0,6	-0,6	-0,6	-0,6	-0,6	-0,5	-0,5	-0,5	-0,5	-0,5	-0,5	-0,6	-0,5	-0,6
ф.1 РП-7	МВт	-4,1	-3,4	-3,8	-3,7	-3,6	-3,7	-3,9	-3,9	-3,9	-4,1	-3,9	-4,0	-4,1	-4,0	-4,0	-3,8	-3,9	-3,8	-4,0	-4,0	-4,1	-4,0	-4,0	-4,0	-3,9
	МВар	-0,2	-0,2	-0,2	-0,2	-0,2	-0,2	-0,2	-0,2	-0,2	-0,2	-0,2	-0,2	-0,2	-0,2	-0,2	-0,2	-0,2	-0,2	-0,2	-0,2	-0,2	-0,2	-0,2	-0,2	-0,2
ф.434 РП-433	МВт	-0,2	-0,2	-0,2	-0,2	-0,2	-0,2	-0,2	-0,2	-0,2	-0,2	-0,2	-0,2	-0,2	-0,2	-0,2	-0,2	-0,2	-0,2	-0,2	-0,2	-0,2	-0,2	-0,2	-0,2	-0,2
	МВар	0,0	0,0	0,0	0,0	0,0	0,0	0,0	0,0	0,0	0,0	0,0	0,0	0,0	0,0	0,0	0,0	0,0	0,0	0,0	0,0	0,0	0,0	0,0	0,0	0,0
ф.435 РП-433	МВт	-1,5	-1,4	-1,3	-1,3	-1,4	-1,4	-1,4	-1,5	-1,5	-1,4	-1,4	-1,5	-1,4	-1,5	-1,4	-1,3	-1,5	-1,4	-1,4	-1,5	-1,4	-1,5	-1,5	-1,5	-1,4
	МВар	0,0	0,0	0,0	0,0	0,0	0,0	0,0	0,0	0,0	0,0	0,0	0,0	0,0	0,0	0,0	0,0	0,0	0,0	0,0	0,0	0,0	0,0	0,0	0,0	0,0
Напряж 220 1 СШ	кВ	241,0	242,0	243,0	243,0	243,0	241,0	241,0	241,0	241,0	240,0	241,0	241,0	241,0	241,0	241,0	241,0	240,0	240,0	240,0	241,0	241,0	242,0	242,0	242,0	242,0
Напряж 220 2 СШ	кВ	241,0	242,0	243,0	243,0	243,0	241,0	241,0	241,0	241,0	240,0	241,0	241,0	241,0	241,0	241,0	241,0	240,0	240,0	240,0	241,0	241,0	242,0	242,0	242,0	242,0
Напряж 110 1,3 сек.ш.	кВ	121,0	121,0	121,0	122,0	122,0	121,0	121,0	121,0	120,0	120,0	120,0	120,0	120,0	120,0	120,0	120,0	120,0	120,0	120,0	120,0	121,0	121,0	121,0	121,0	121,0
Напряж 110 2,4 сек.ш.	кВ	121,0	121,0	121,0	122,0	122,0	121,0	121,0	121,0	120,0	120,0	120,0	120,0	120,0	120,0	120,0	120,0	120,0	120,0	120,0	120,0	121,0	121,0	121,0	121,0	121,0
Напряж сек.ш. 10	кВ	10	10	10	10	10	10	10	10	10	10	10	10	10	10	10	10	10	10	10	10	10	10	10	10	10
РПН АТ-1	№	6	6	6	6	6	6	6	6	6	6	6	6	6	6	6	6	6	6	6	6	6	6	6	6	6
РПН АТ-2	№	6	6	6	6	6	6	6	6	6	6	6	6	6	6	6	6	6	6	6	6	6	6	6	6	6
РПН АТ-3	№	10	10	10	10	10	10	10	10	10	10	10	10	10	10	10	10	10	10	10	10	10	10	10	10	10
РПН АТ-4	№	10	10	10	10	10	10	10	10	10	10	10	10	10	10	10	10	10	10	10	10	10	10	10	10	10